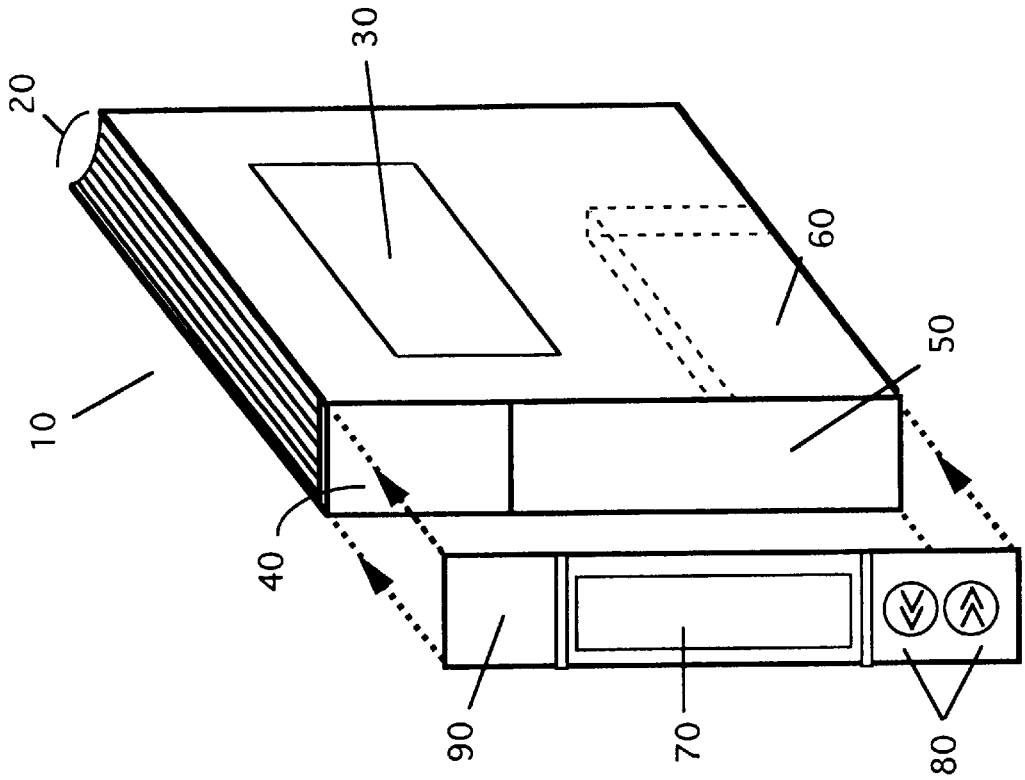
20
30
10
60
50
40
90
70
80

FIG. 1B

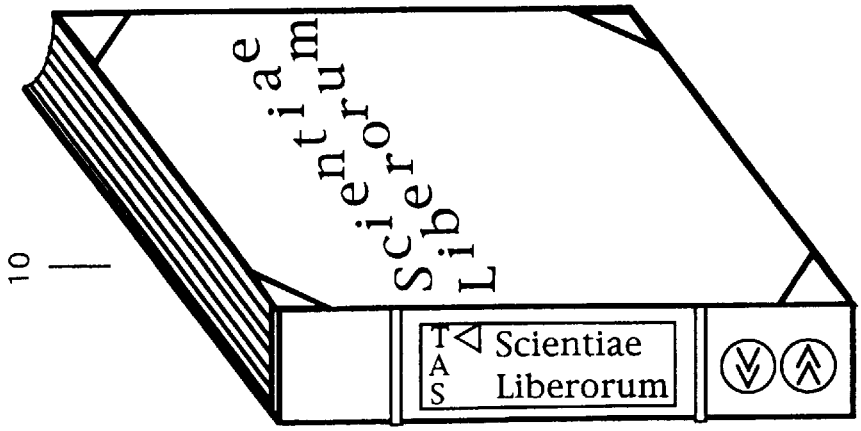
10
Scientiae
Liberorum
TAS
Scientiae
Liberorum

FIG. 1A