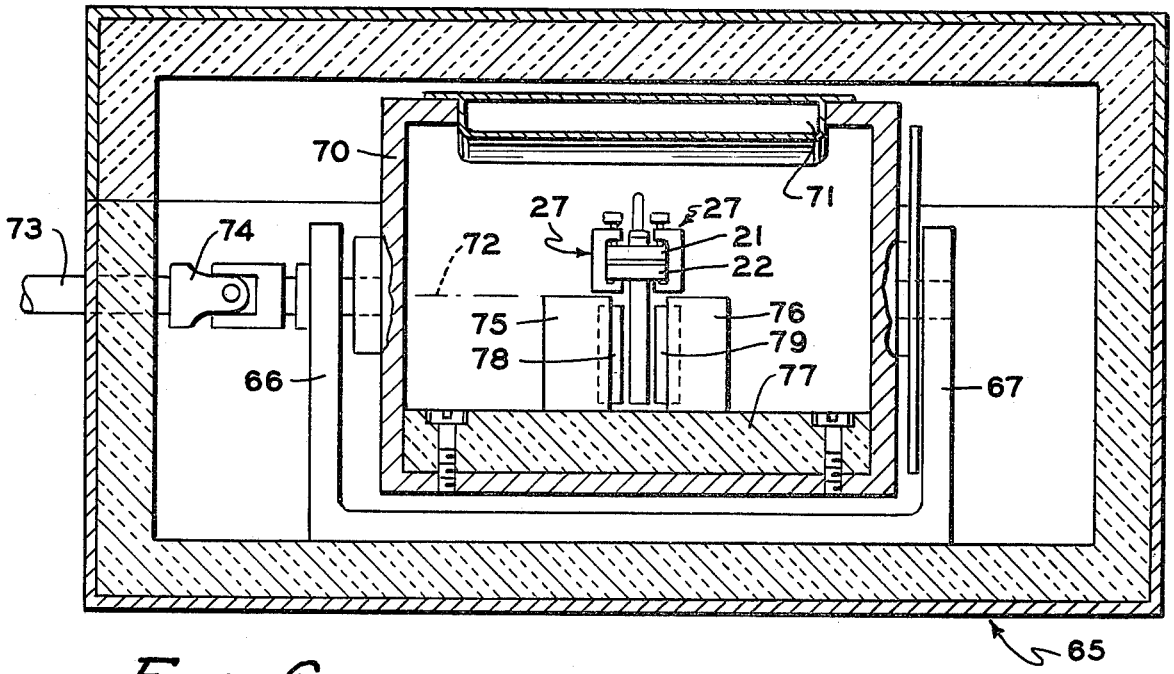
70
71
73
74
27
27
21
22
72
75
76
78
79
77
66
67
65

FIG. 6

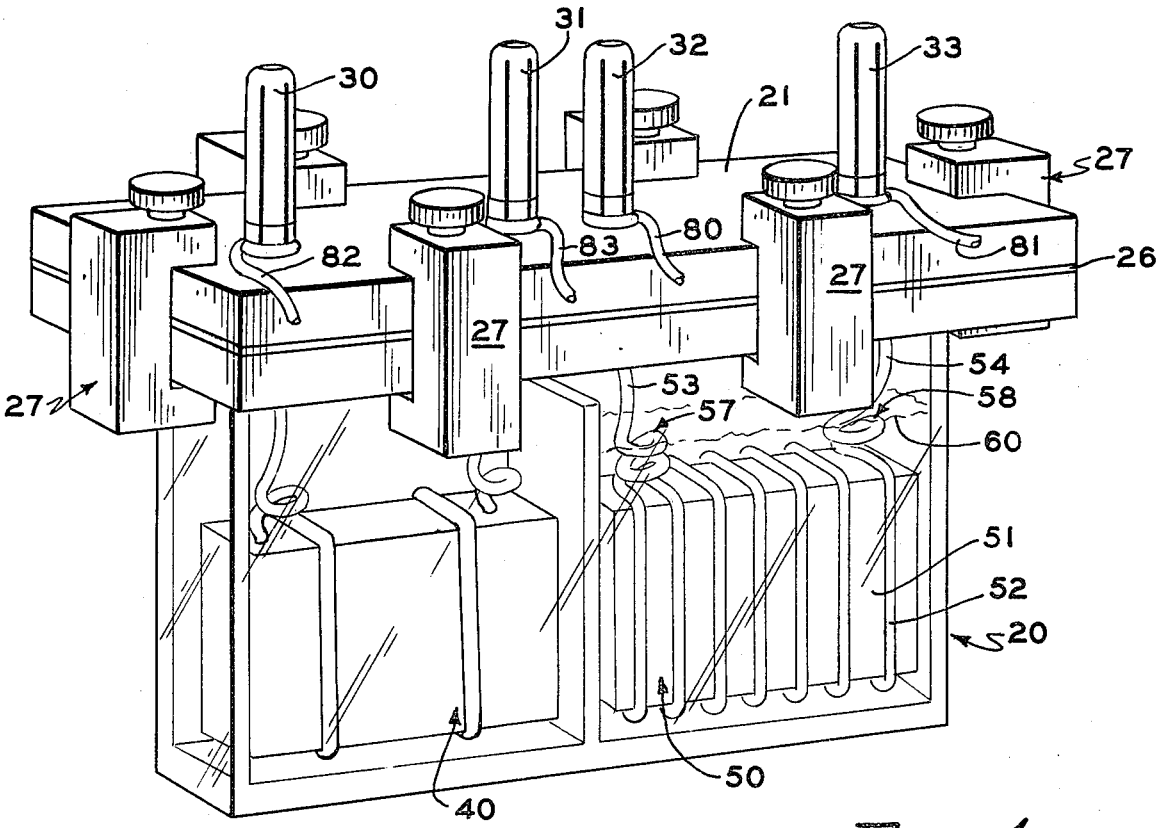
31
32
33
30
21
27
82
83
80
81
26
27
27
27
54
53
58
57
60
51
52
20
40
50

FIG. 1