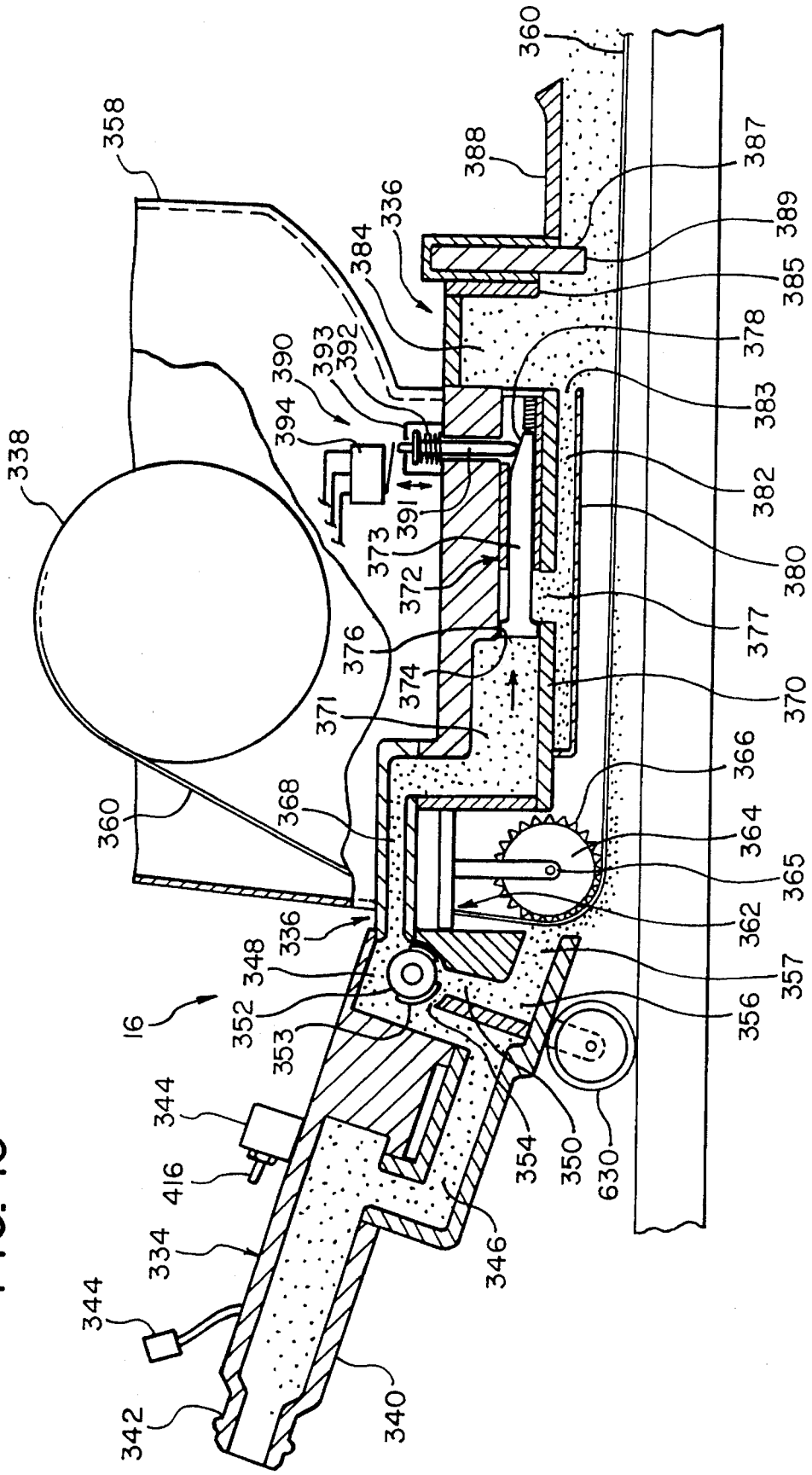
358
360
388
387
389
385
336
384
378
383
382
380
377
370
366
364
365
362
357
356
338
390
393
392
394
391
373
372
376
374
371
368
360
336
348
352
353
16
344
416
334
344
342
340
346
354
350
630

FIG. 15