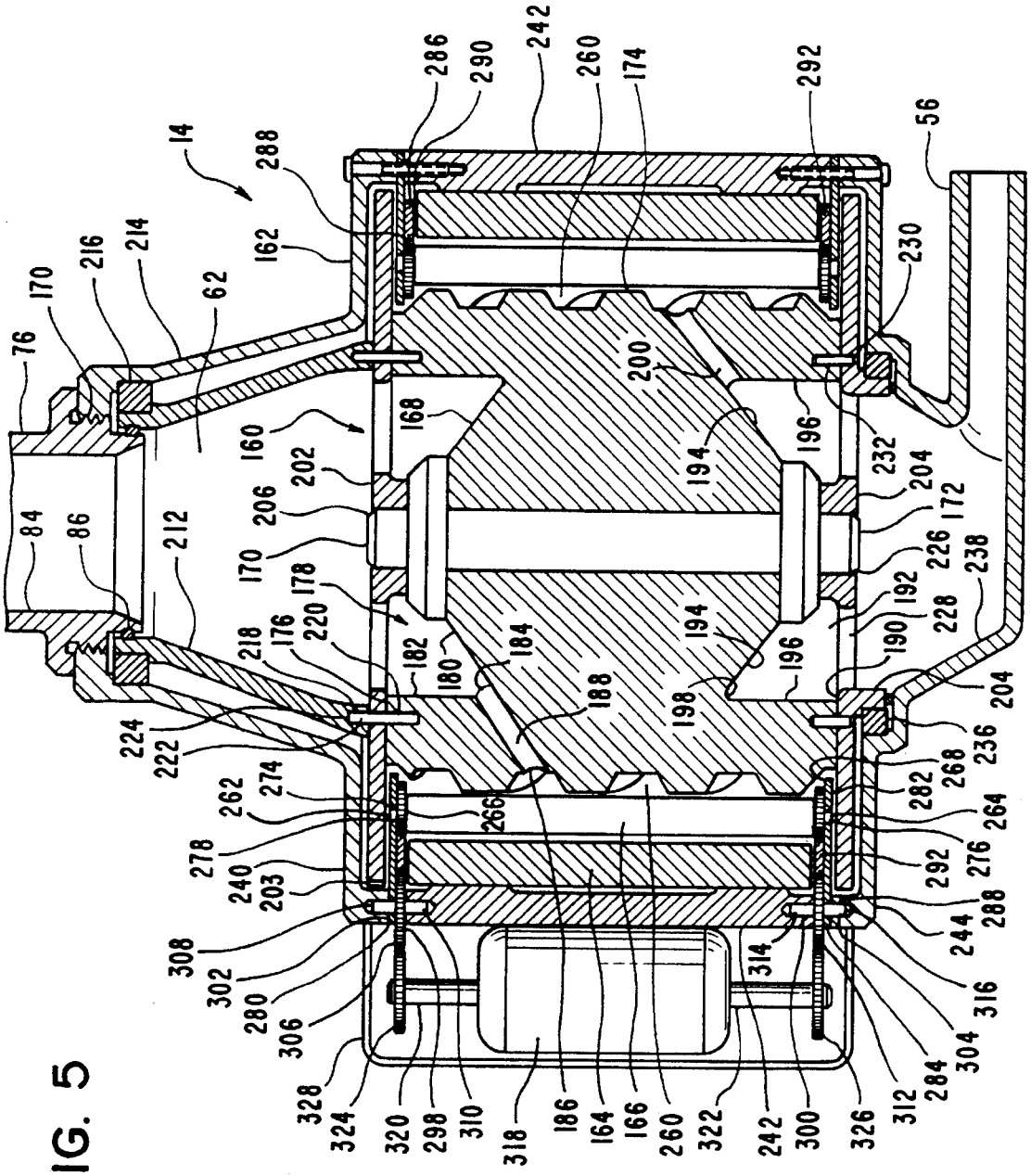
14
76
170
216
214
62
162
288
286
290
242
260
174
292
56
230
200
168
160
202
206
170
178
176
220
218
182
180
184
188
194
196
198
232
204
172
226
238
192
228
190
204
236
268
282
264
276
292
288
244
316
304
284
312
326
300
242
322
260
166
164
186
318
310
298
320
324
328
306
280
302
308
203
240
278
262
274
266
224
222
212
84
86

FIG. 5