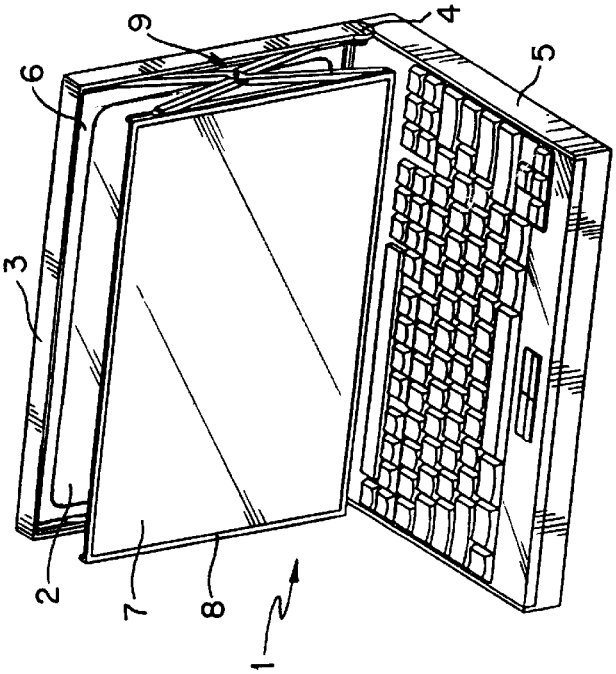

FIG.1

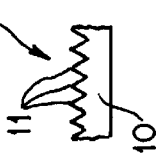

FIG.2

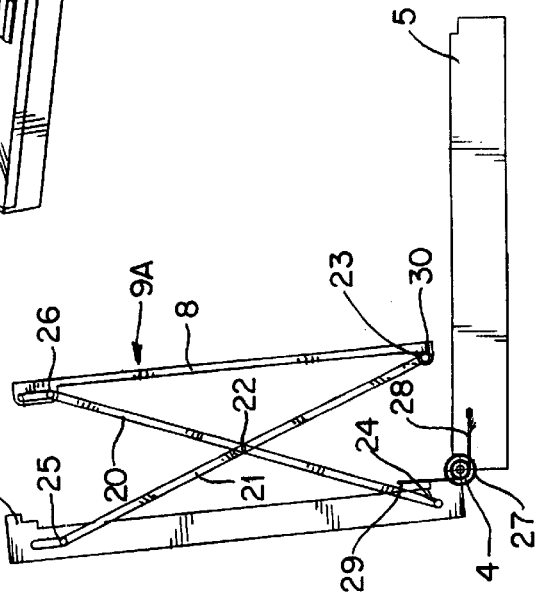

FIG.4

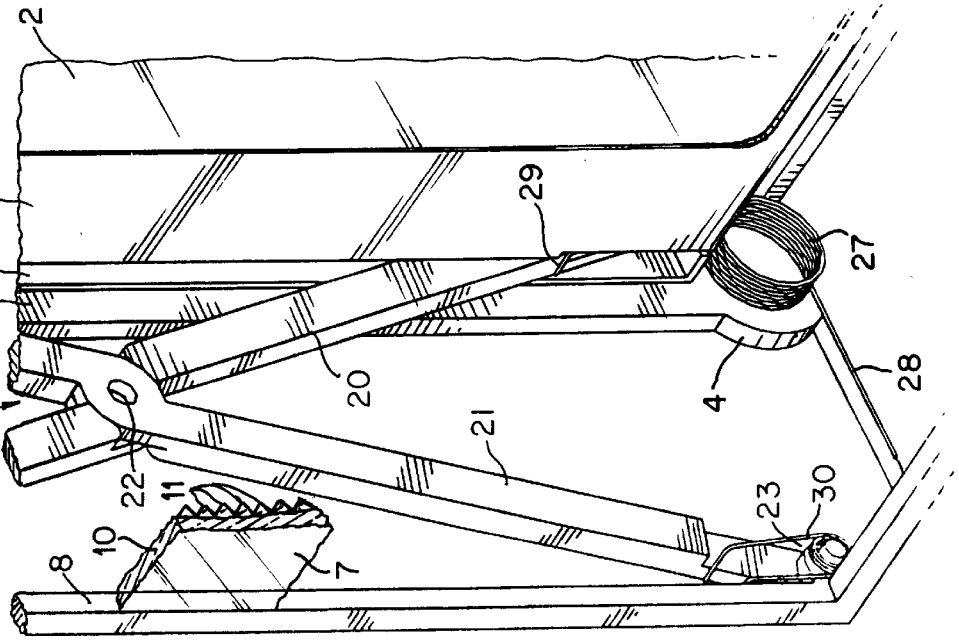

FIG.3