FIG. 1

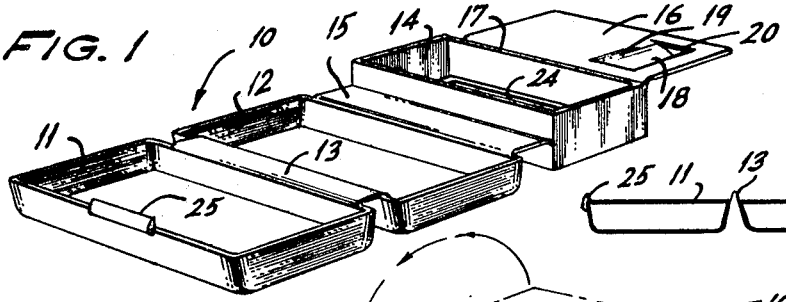

FIG. 1A.

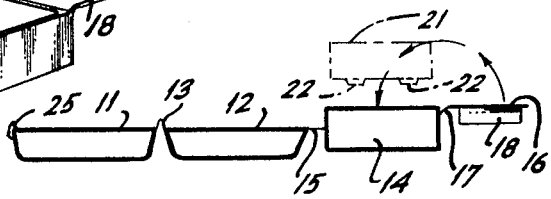

FIG. 2.

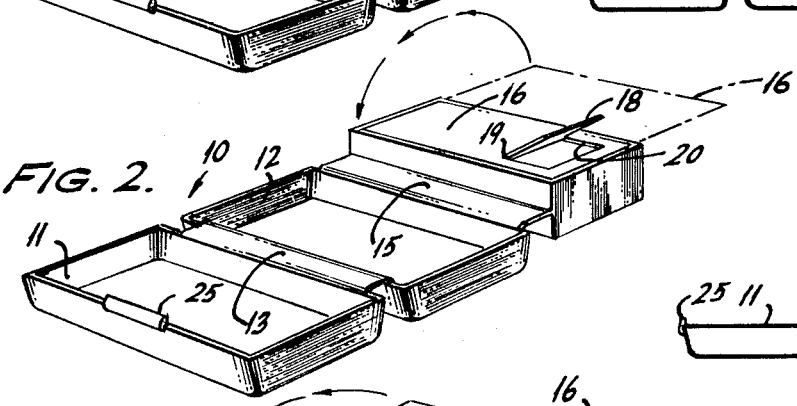

FIG. 2A.

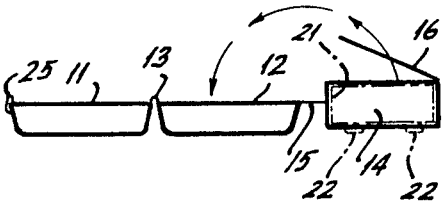

FIG. 3.

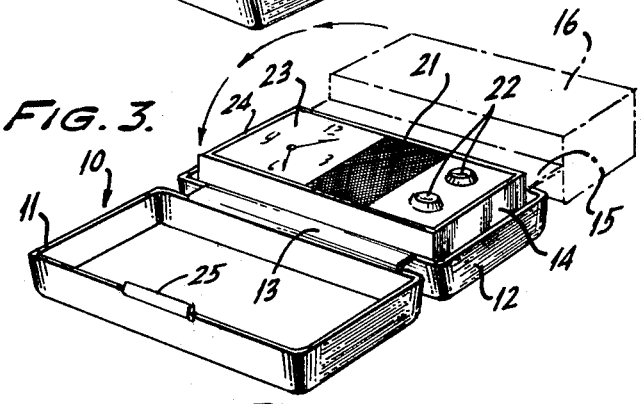

FIG. 3A.

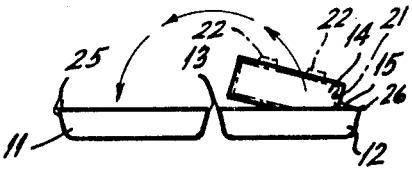

FIG. 4.

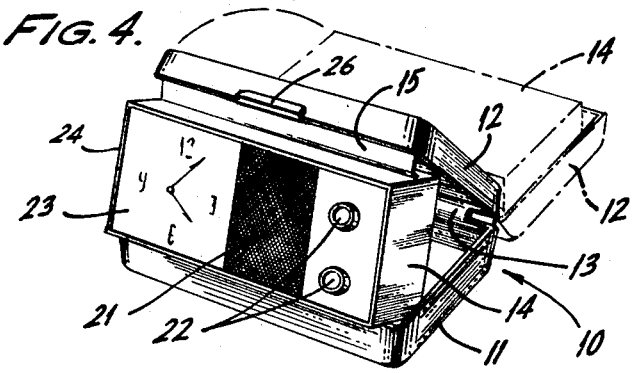

FIG. 4A.

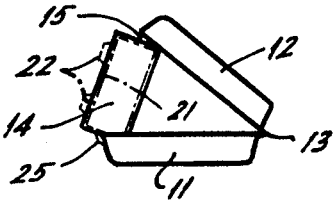

FIG. 5A.

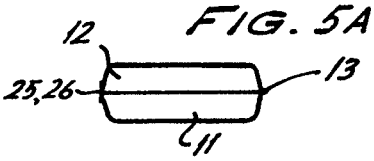

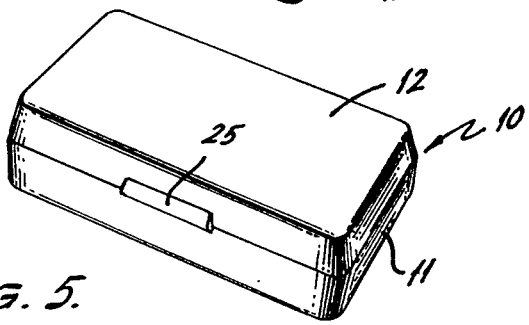

FIG. 5.

INVENTOR.
WILLIAM J. MORRIS
BY
Harry W. Hargis III
AGENT