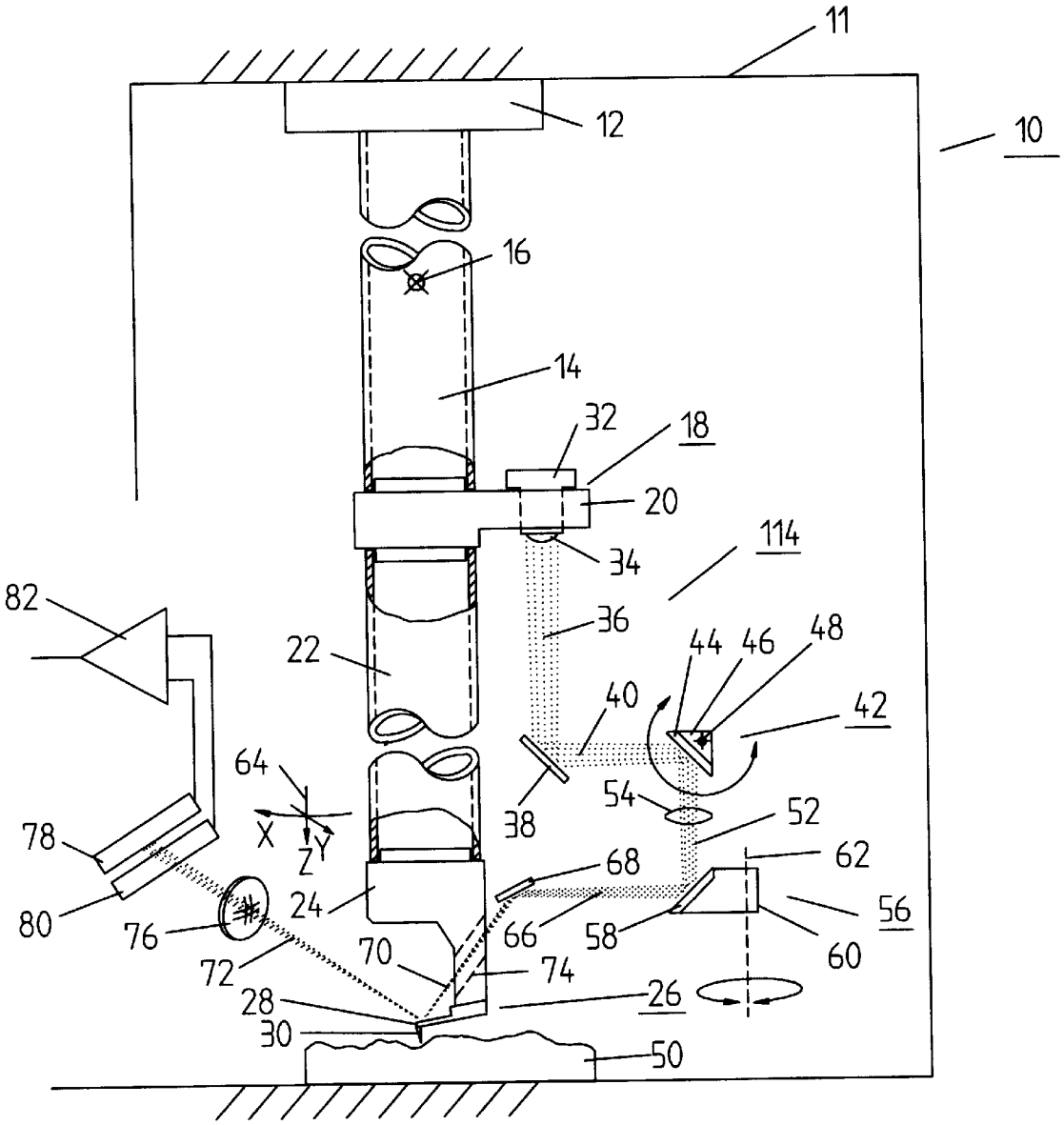
11
12
10
16
14
32
18
20
34
114
82
36
22
44
46
48
40
42
64
54
52
78
X
Y
Z
38
62
68
80
24
56
76
66
58
60
72
70
74
28
26
30
50

FIG. 1