Fig.1

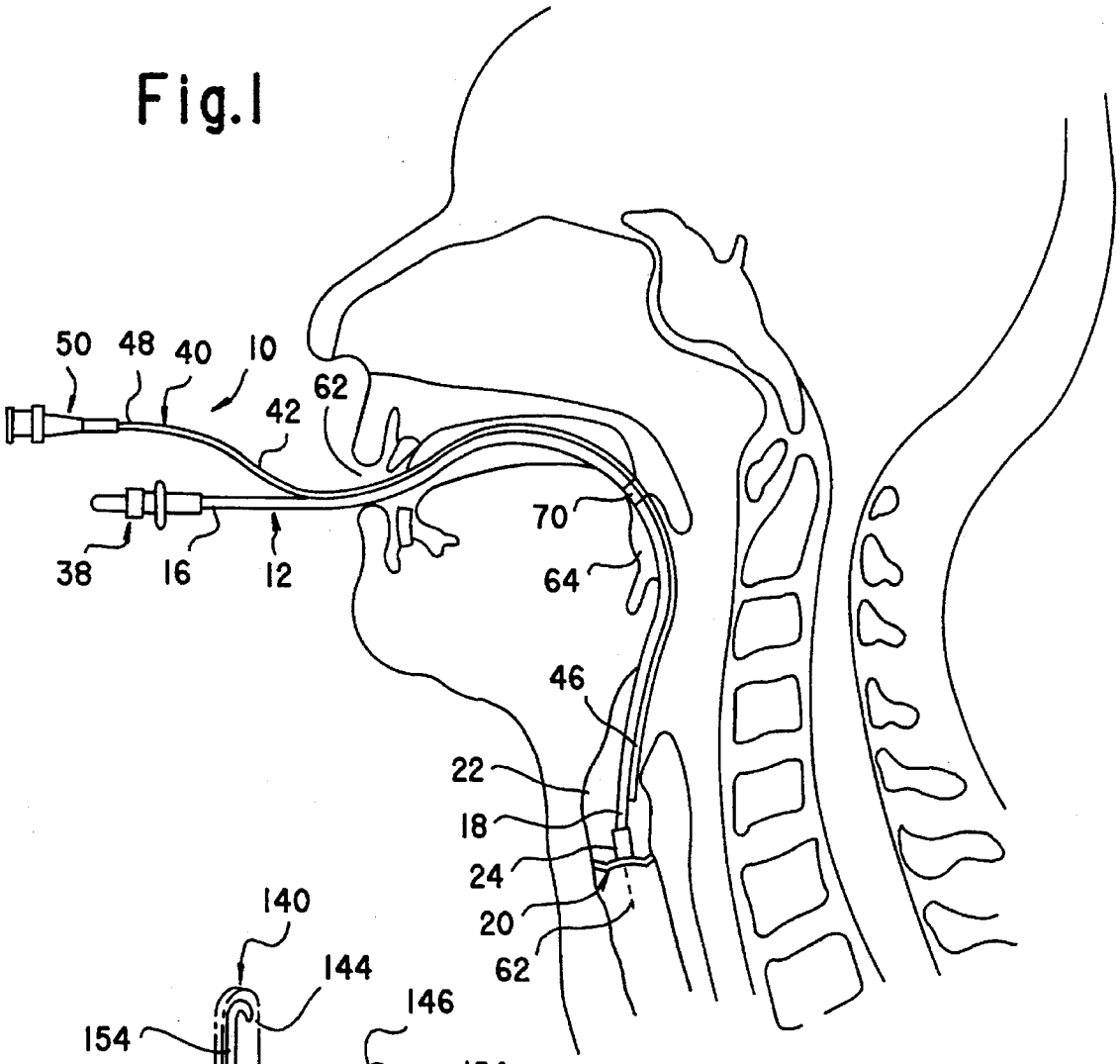
50
48
40
10
62
42
38
16
12
70
64
46
22
18
24
20
62

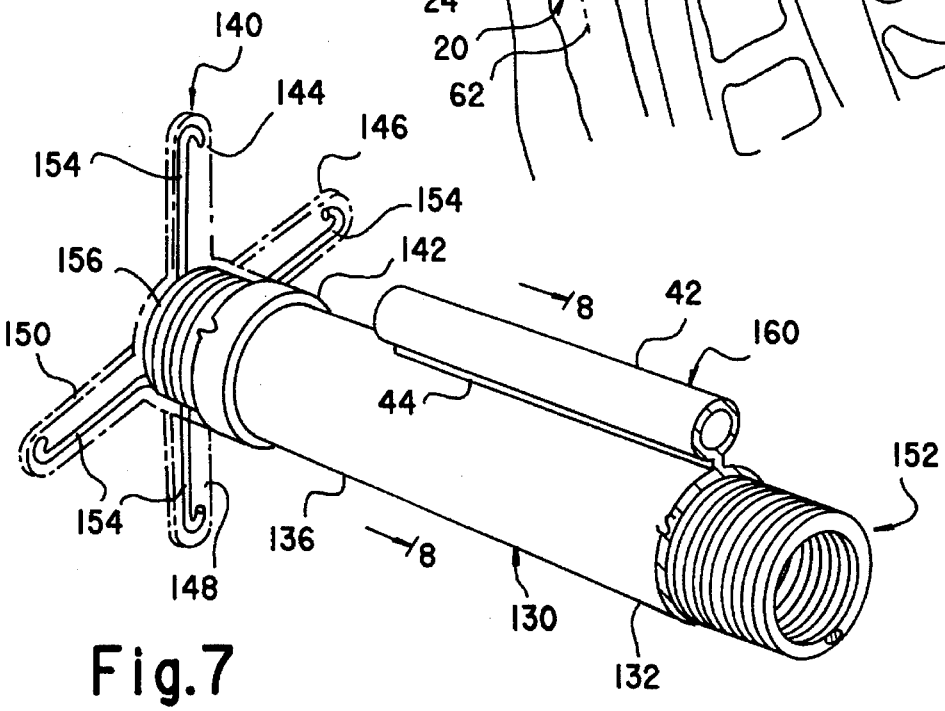
140
144
146
154
154
156
142
8
42
160
150
44
152
154
136
8
148
130
132

Fig.7