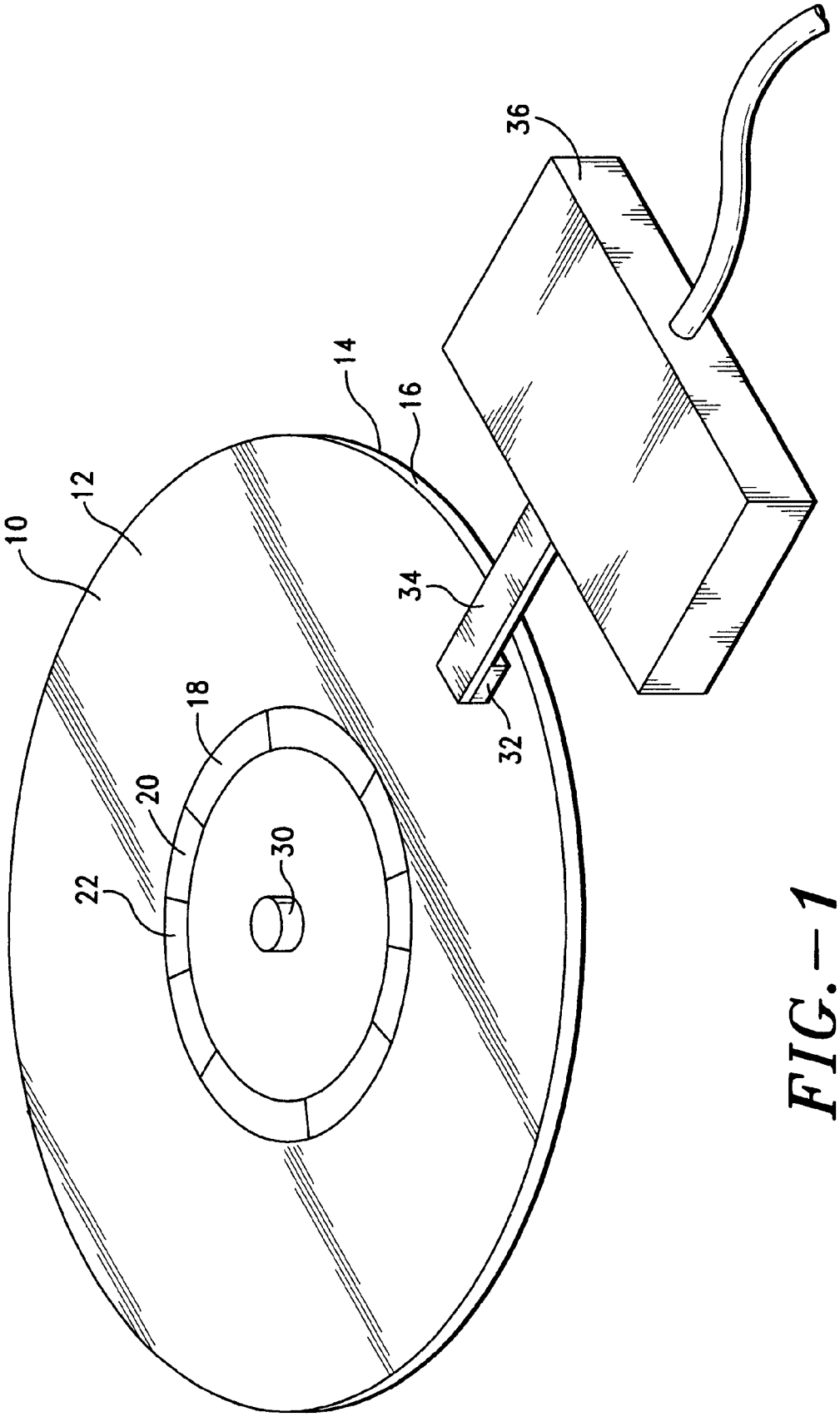

FIG.—1