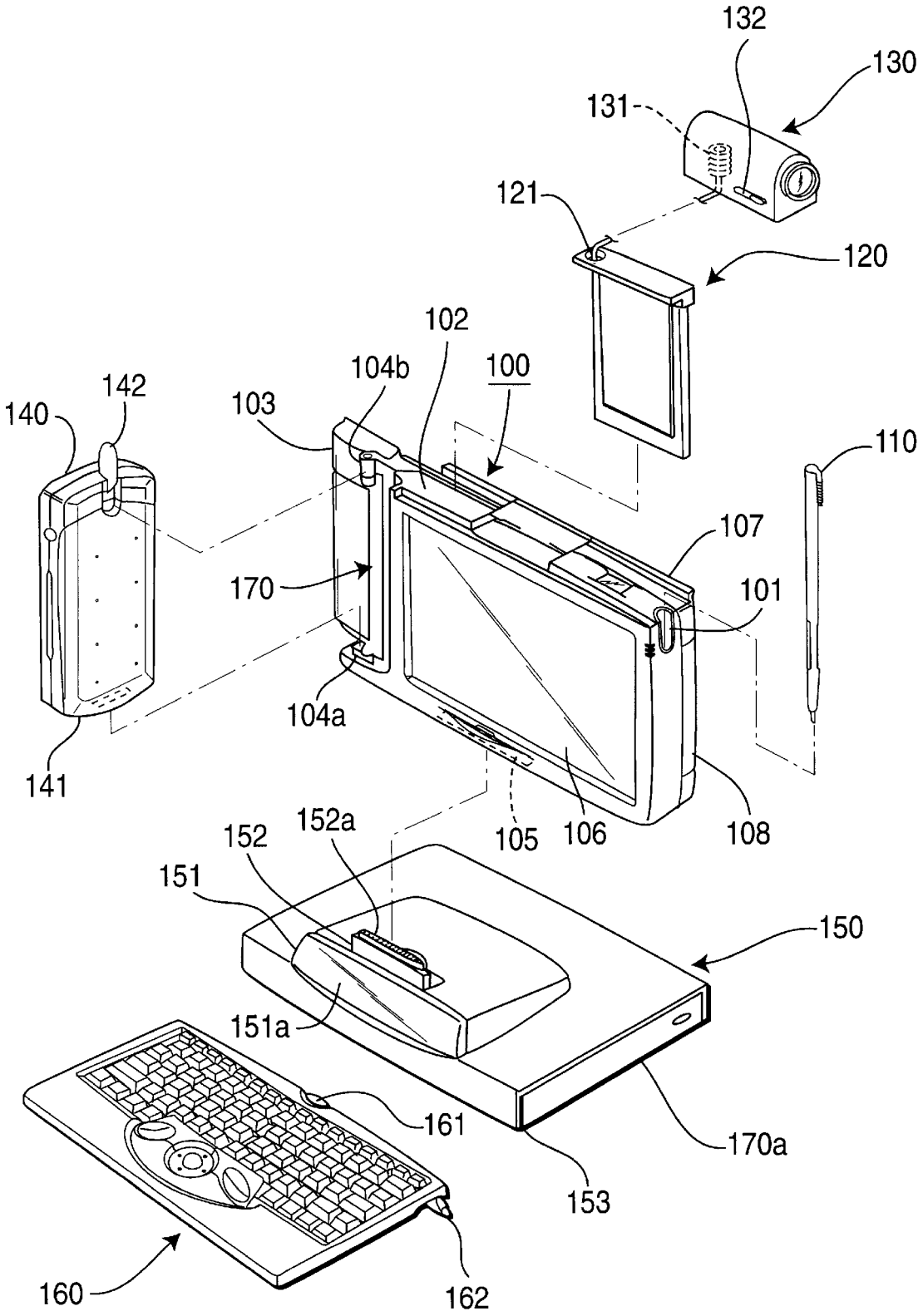
132
130
131
121
120
102
100
104b
142
140
103
110
107
170
101
104a
141
105
106
108
152
152a
151
150
151a
161
170a
153
160
162

FIG. 1