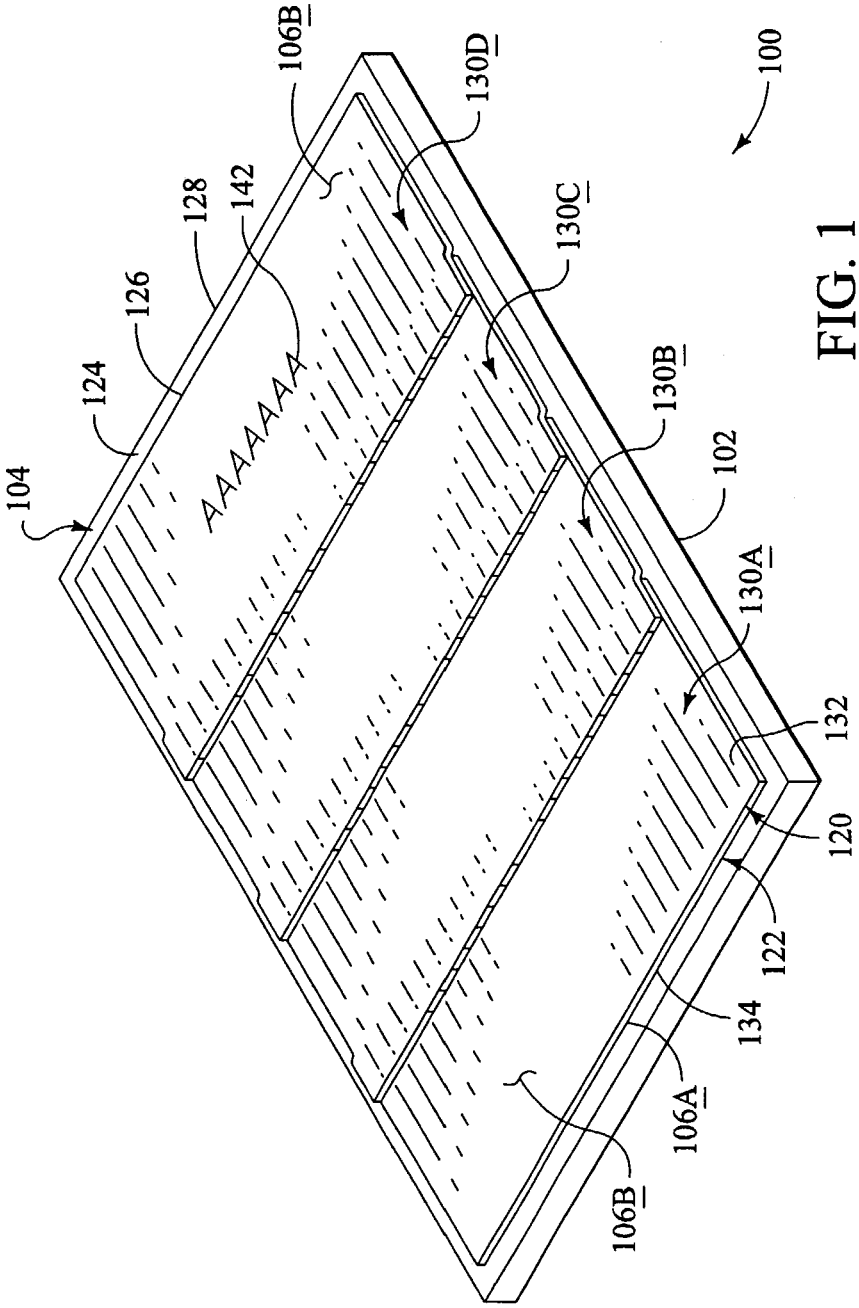
100
104
124
126
128
142
106B
130D
130C
130B
102
130A
132
120
122
134
106A
106B
AAAAAAA

FIG. 1