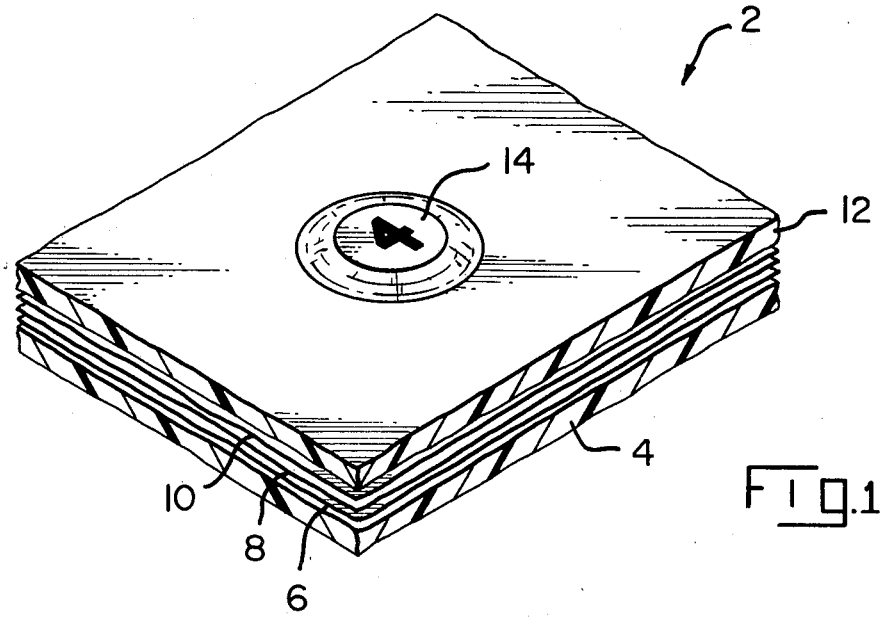

FIG.1

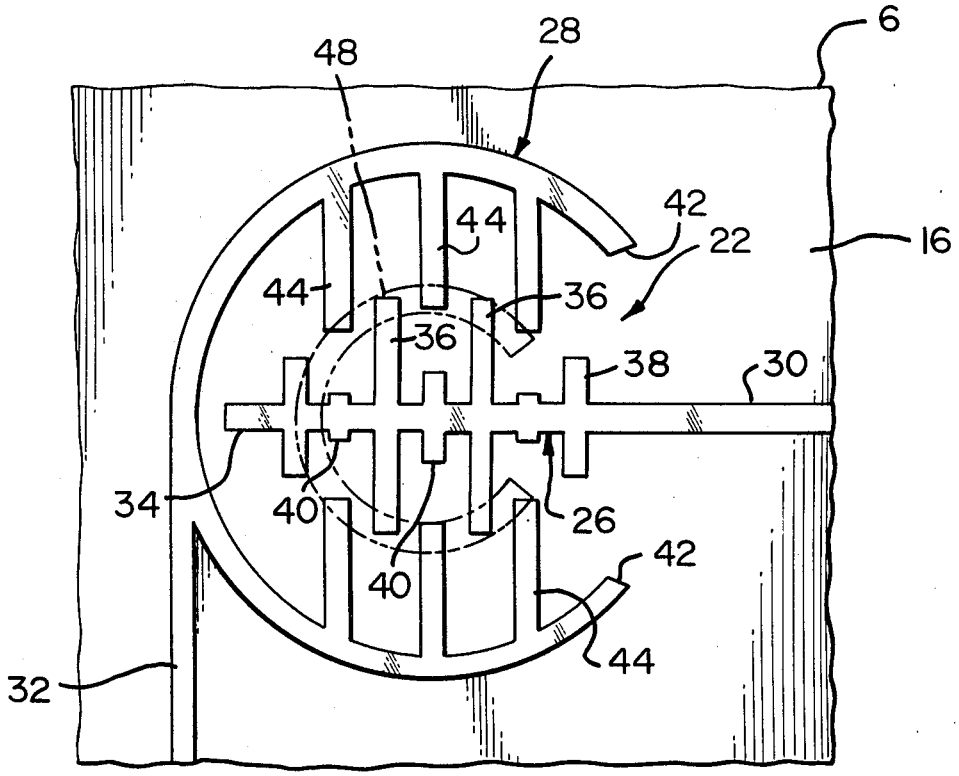

FIG.3