Fig. 1.

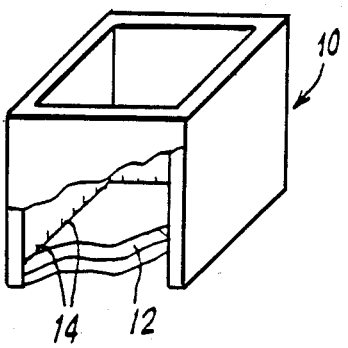

Fig. 2.

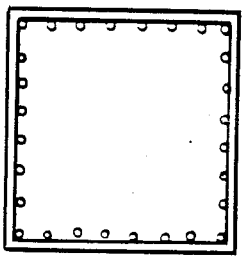

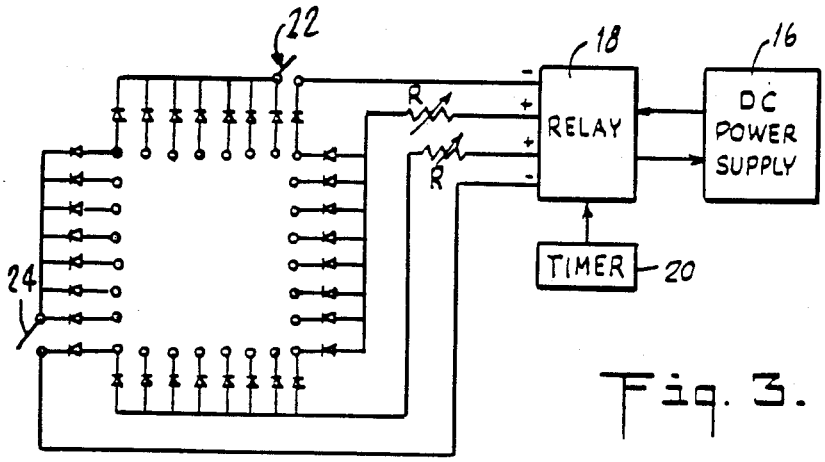

Fig. 3.