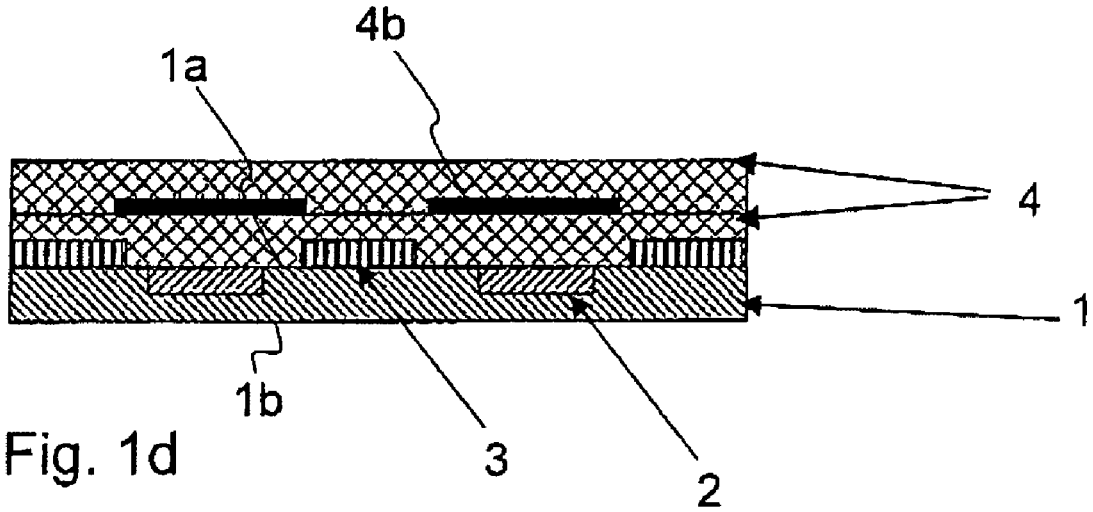

Fig. 1d

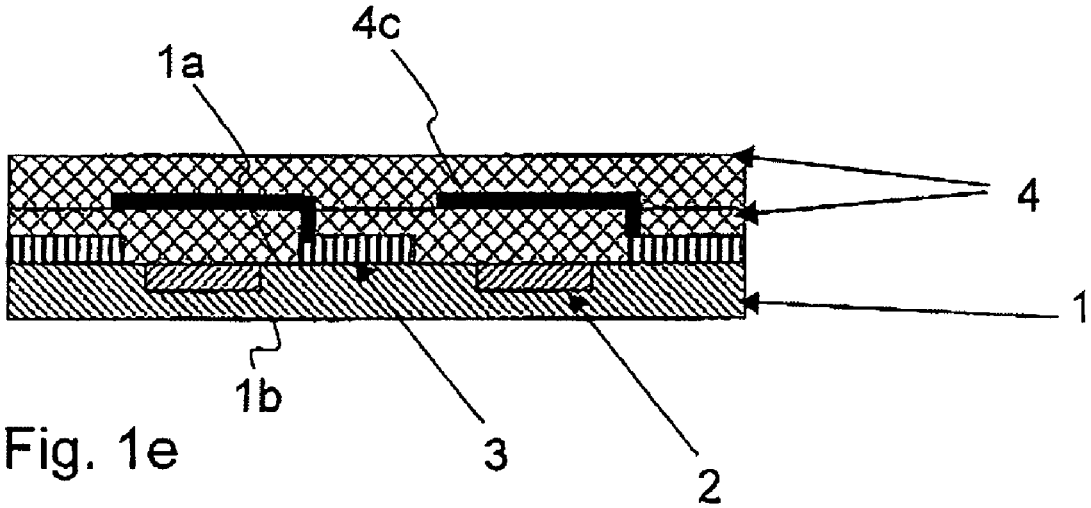

Fig. 1e

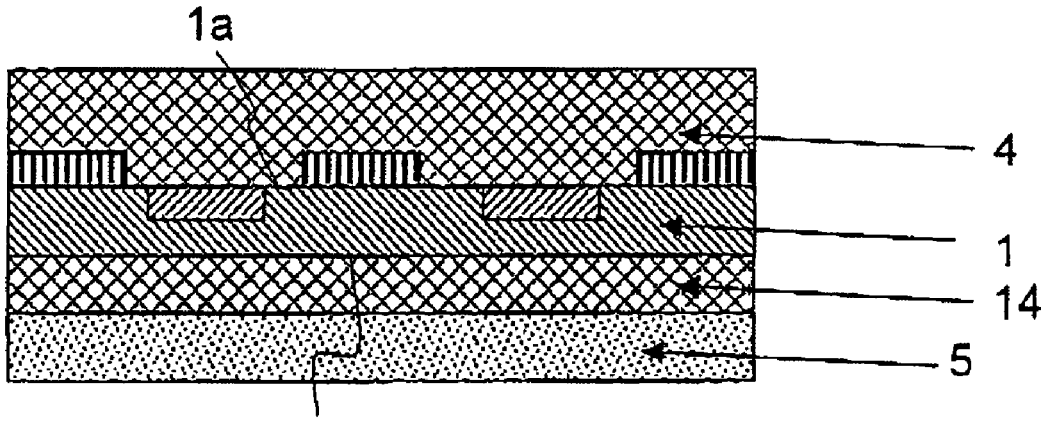

Fig. 2