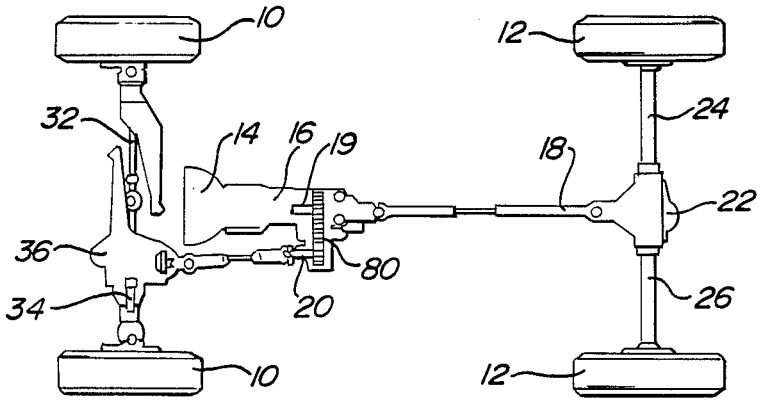

Fig-1

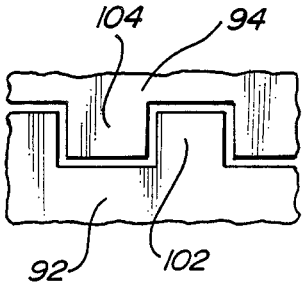

Fig-7

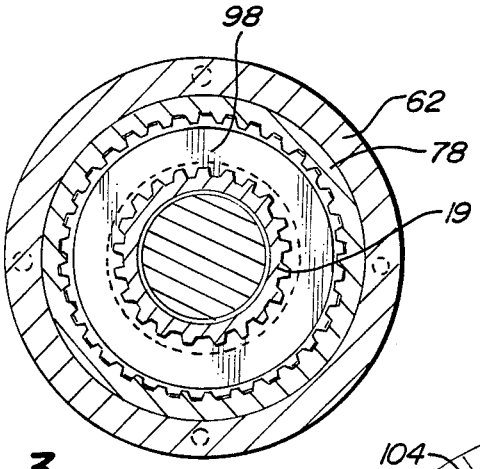

Fig-3

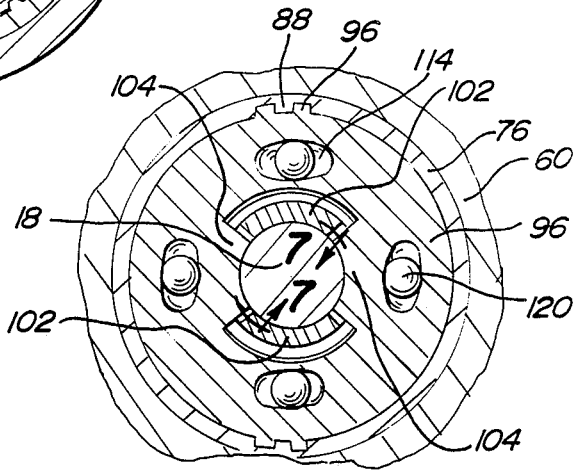

Fig-4