Fig. 1a.

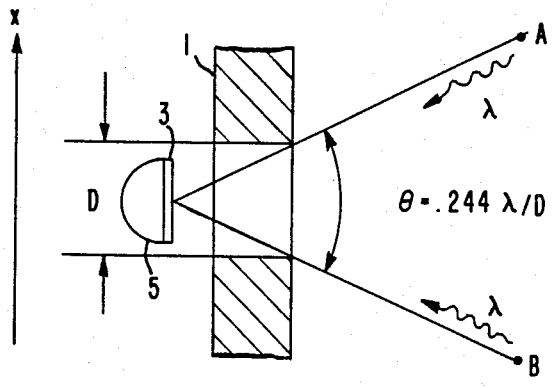
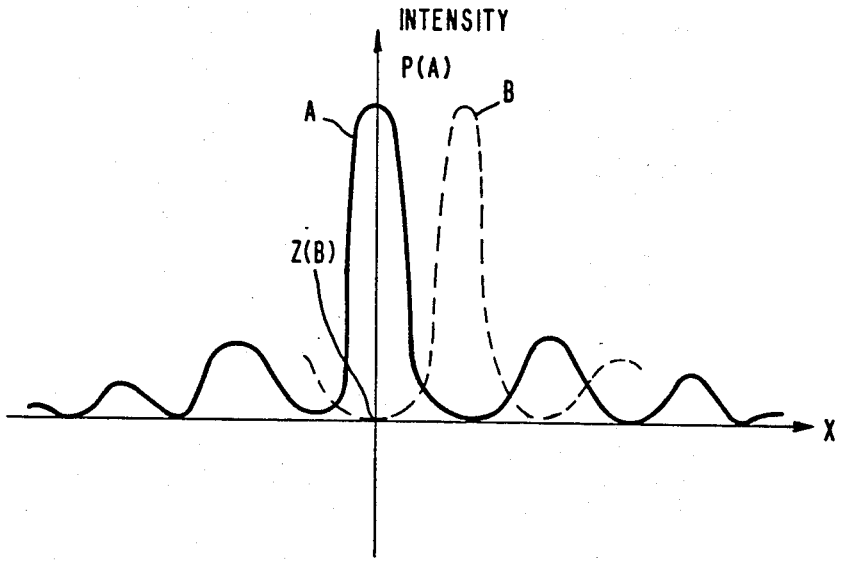
Fig. 1b.