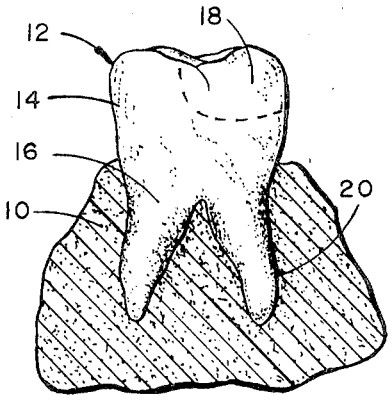

FIG. 1

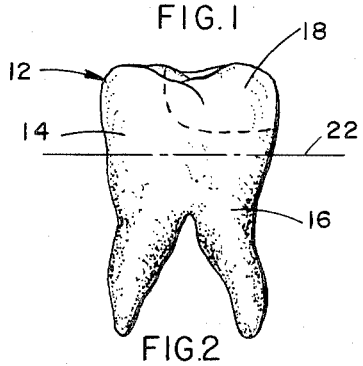

FIG. 2

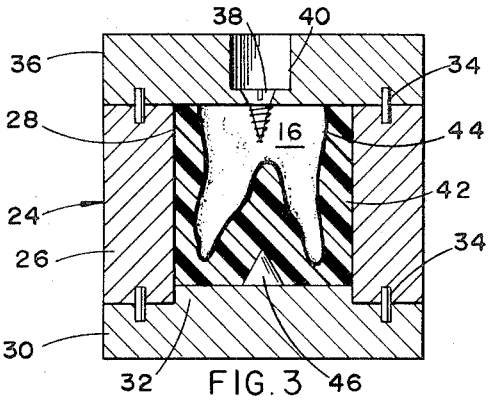

FIG. 3

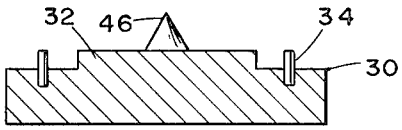

FIG. 4

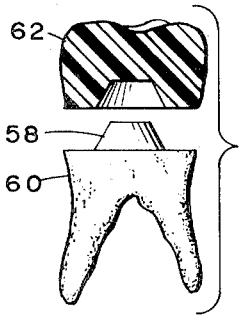

FIG. 5

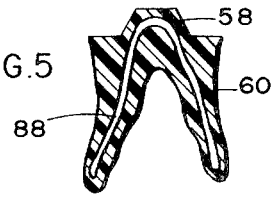

FIG. 6

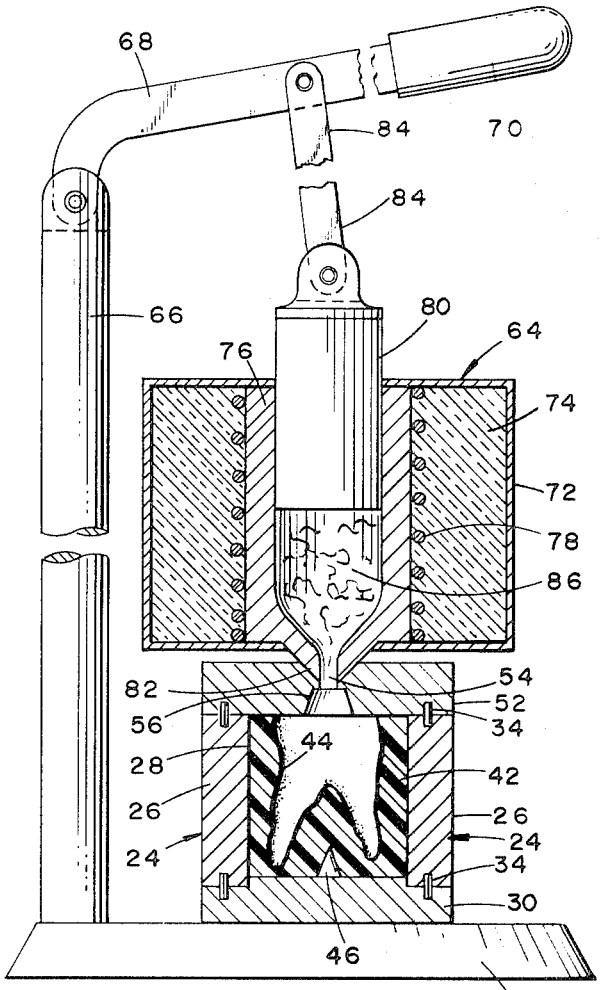

FIG. 7

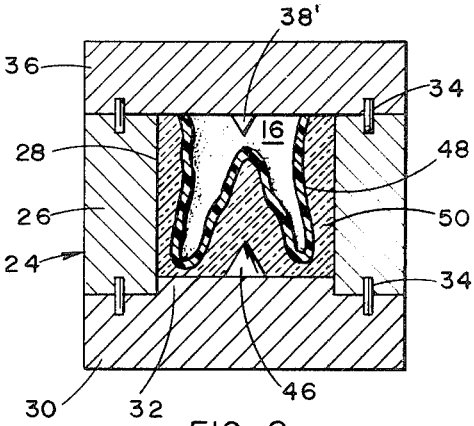

FIG. 8

INVENTORS
JOHN F. GLENN
ERNEST A. KRODER

BY

ATTORNEY