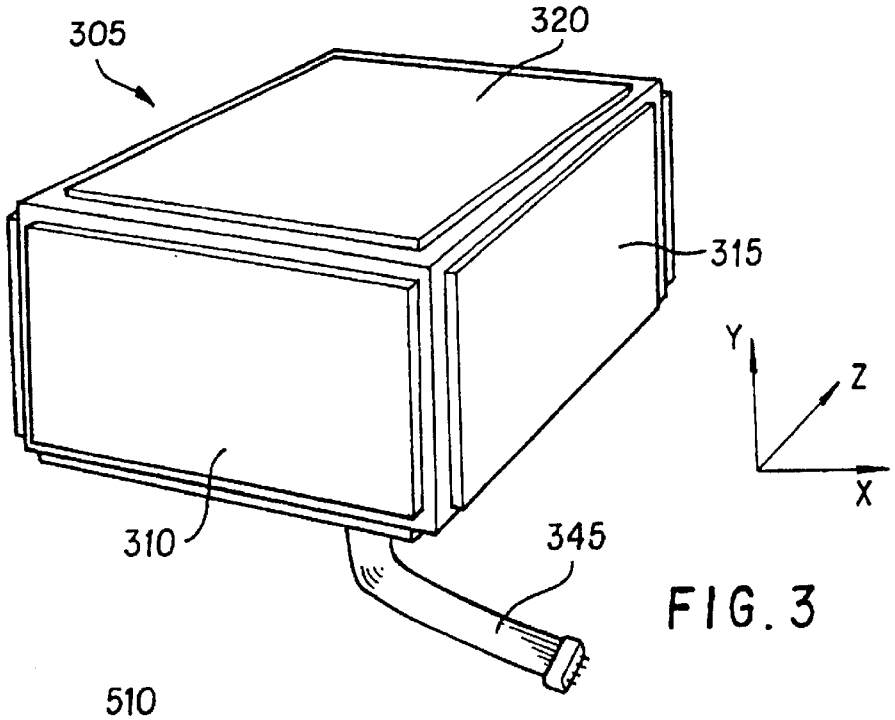
305
320
315
Y
Z
X
310
345

FIG. 3

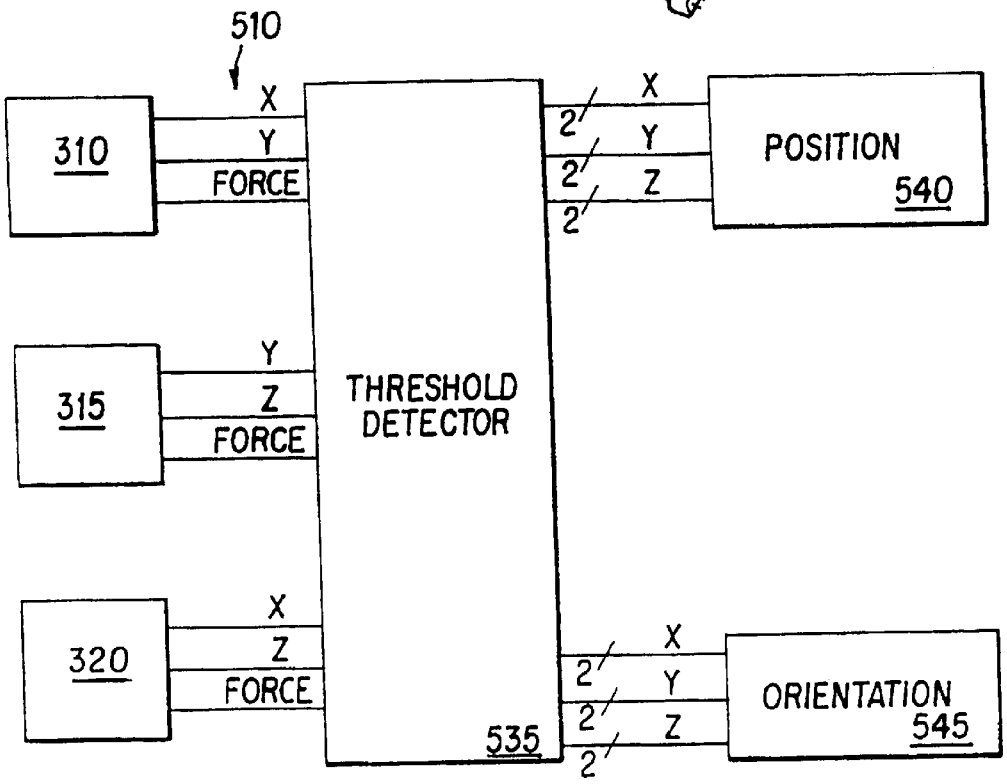
510
310
X
Y
FORCE
315
Y
Z
FORCE
320
X
Z
FORCE
THRESHOLD DETECTOR
535
X
Y
Z
POSITION
540
X
Y
Z
ORIENTATION
545

FIG. 5