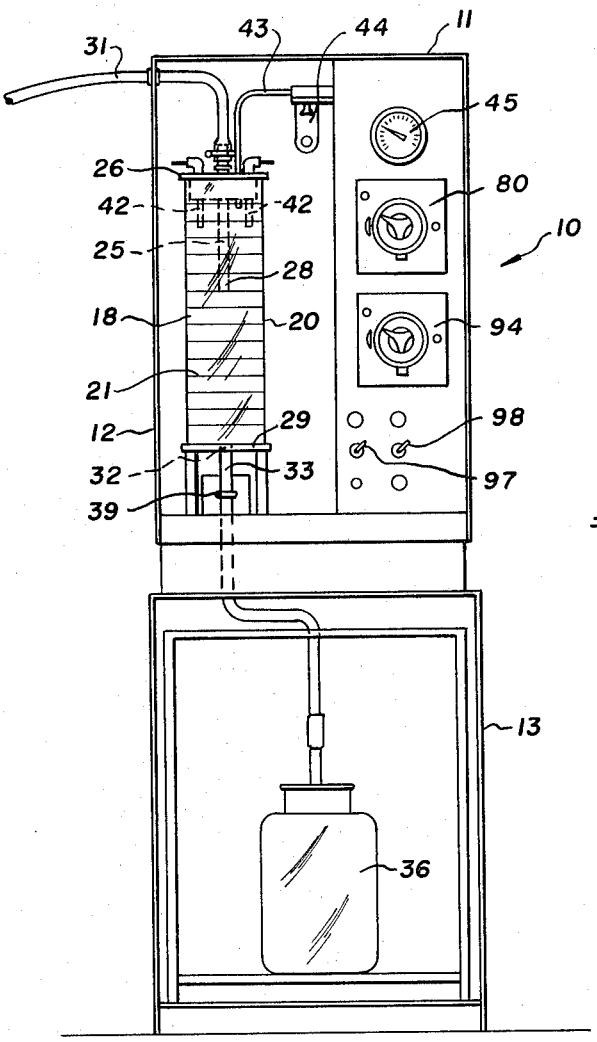
31
43
44
11
45
26
42
42
80
10
25
28
18
20
94
21
29
98
12
32
33
97
39
13
36

FIG. 1.

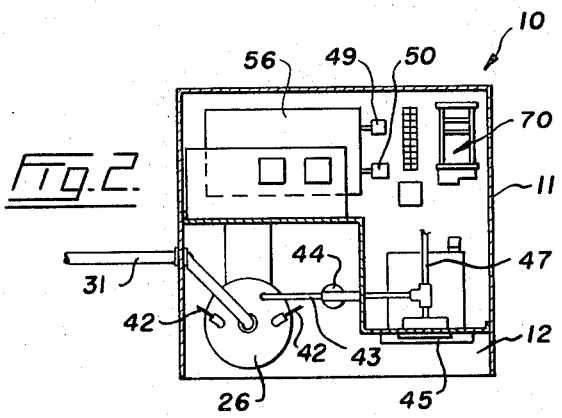
10
56
49
50
70
11
44
47
31
42
42
43
12
26
45

FIG. 2.