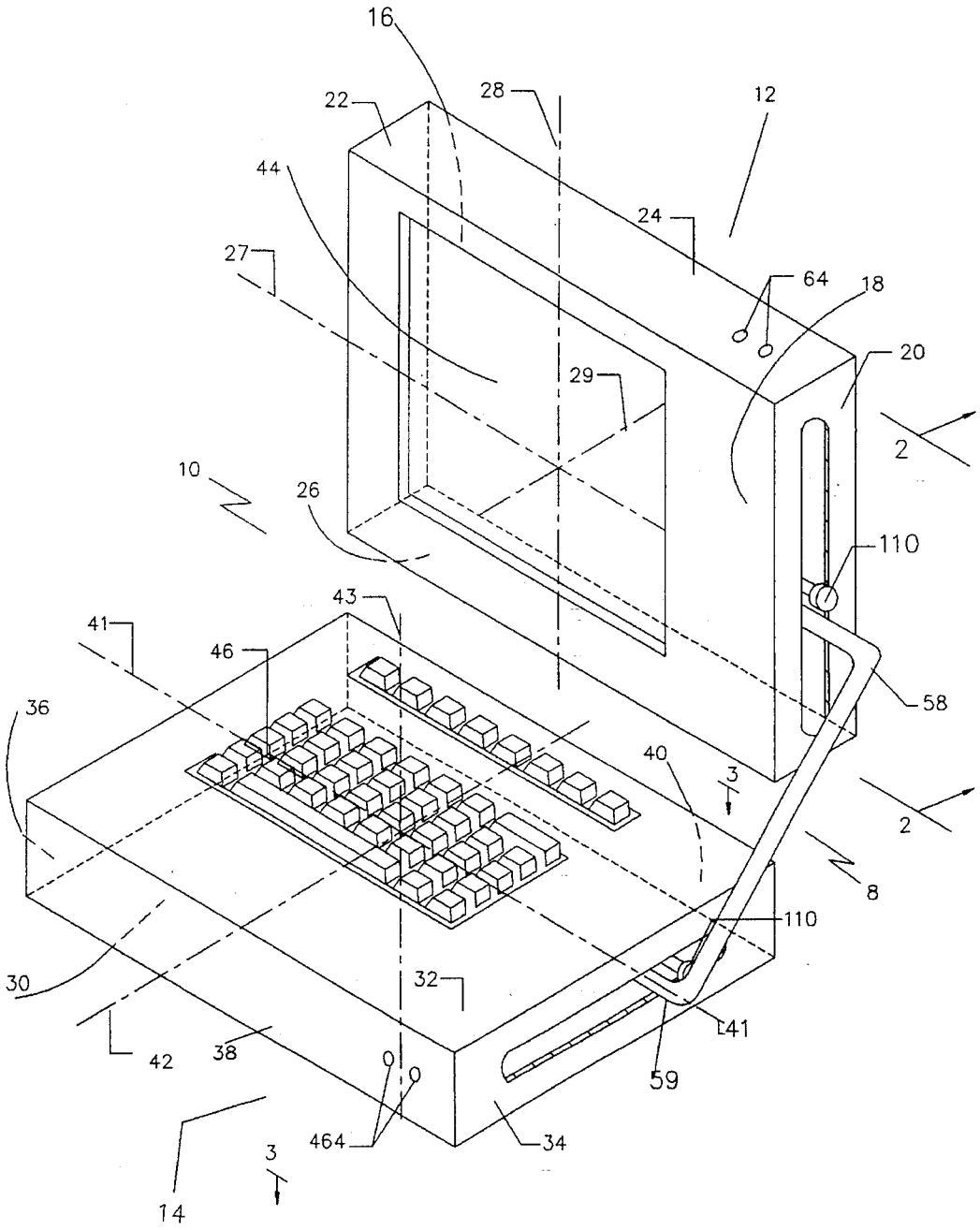
16
22
28
12
44
24
27
64
18
20
29
2
10
26
110
43
41
46
58
36
40
3
2
8
110
30
32
41
42
38
59
464
34
3
14

Fig. 1