FIG. 1(B)

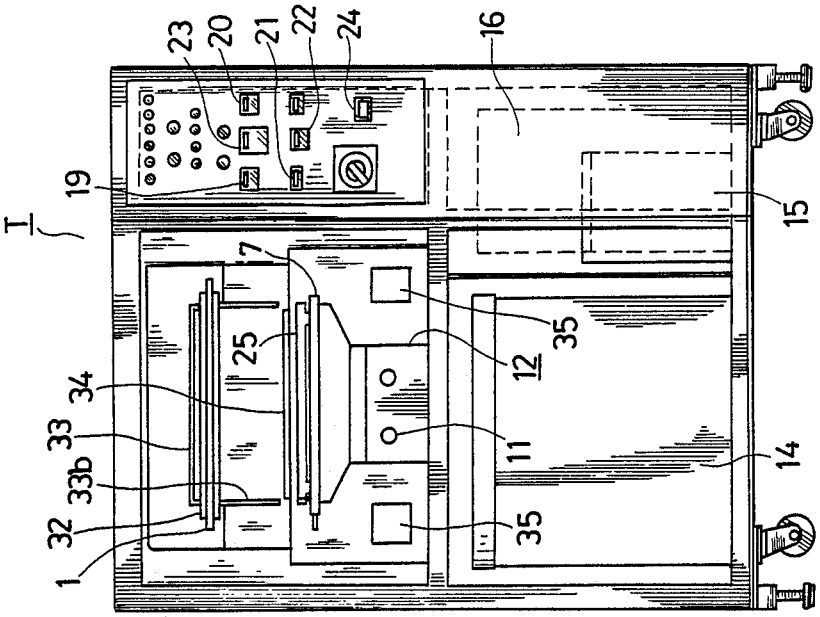
T
19
23
20
21
22
24
16
15
7
25
34
33
33b
32
1
35
12
11
14
35

FIG. 1(A)

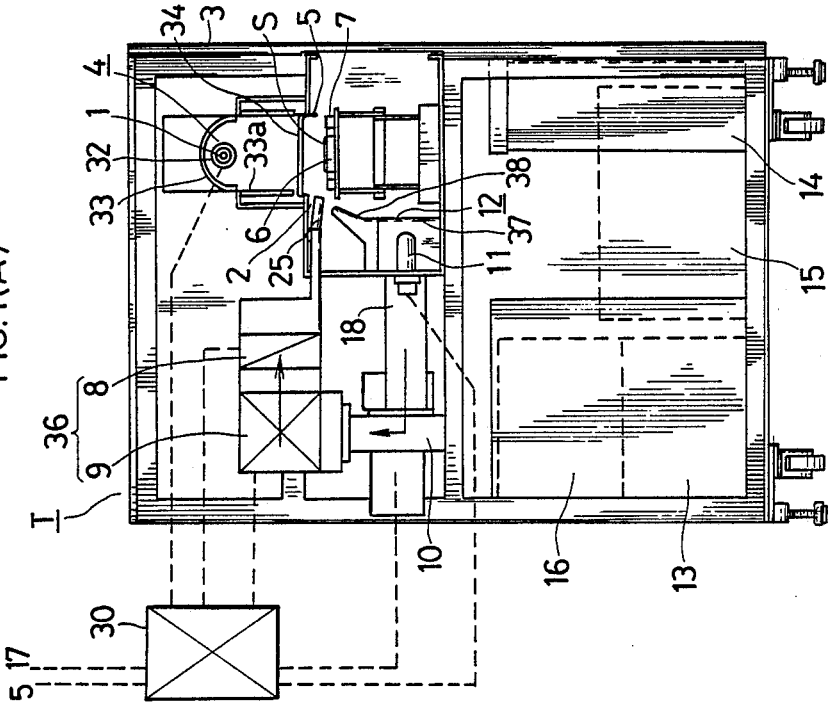
34
3
S
5
7
4
1
32
33
33a
6
2
25
38
12
37
11
18
8
36
9
T
10
16
13
14
15
30
17
5