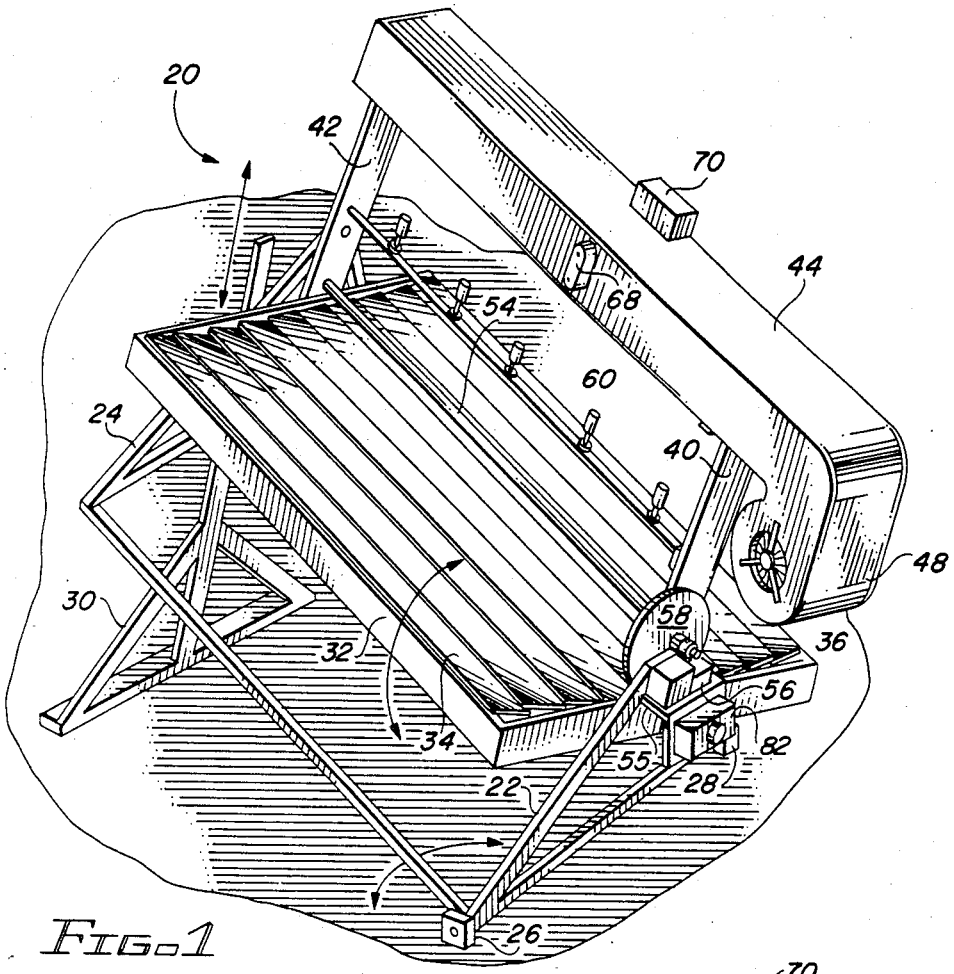
20
42
70
44
68
54
60
24
40
48
30
58
36
32
56
34
82
55
22
28
26

FIG. 1

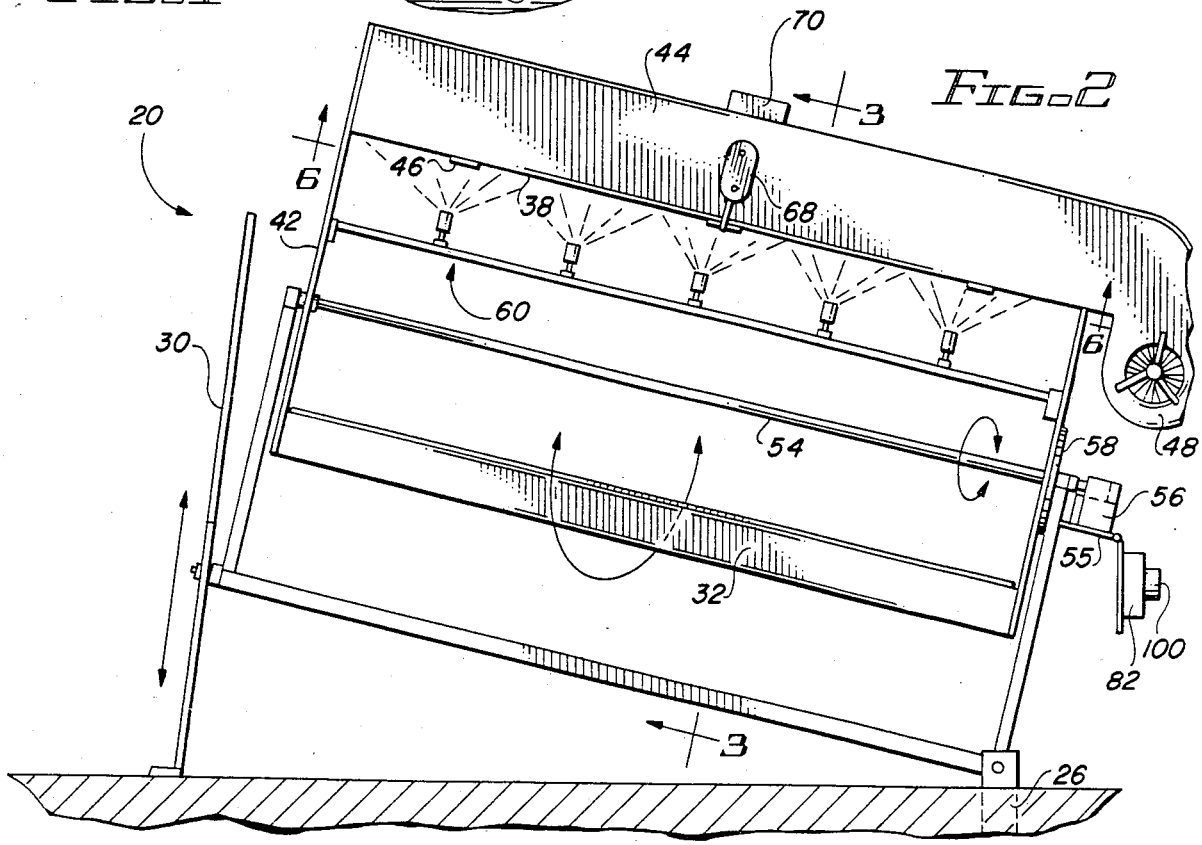
70
44
3
20
6
46
38
68
42
60
30
6
54
58
48
56
55
32
100
82
3
26

FIG. 2