FIG.3

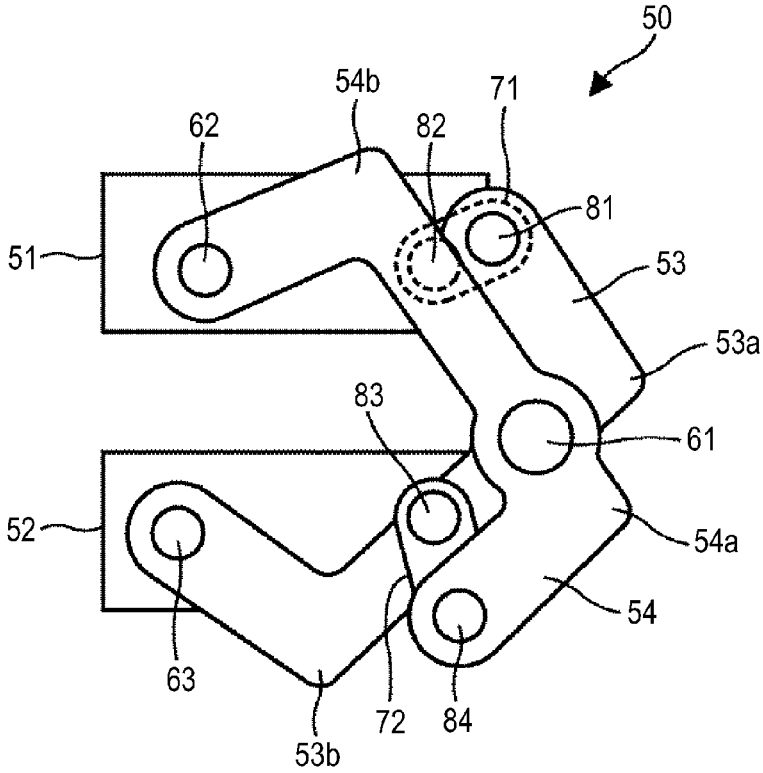
50
54b
71
62
82
81
51
53
53a
83
61
52
54a
54
63
72
84
53b

FIG.4

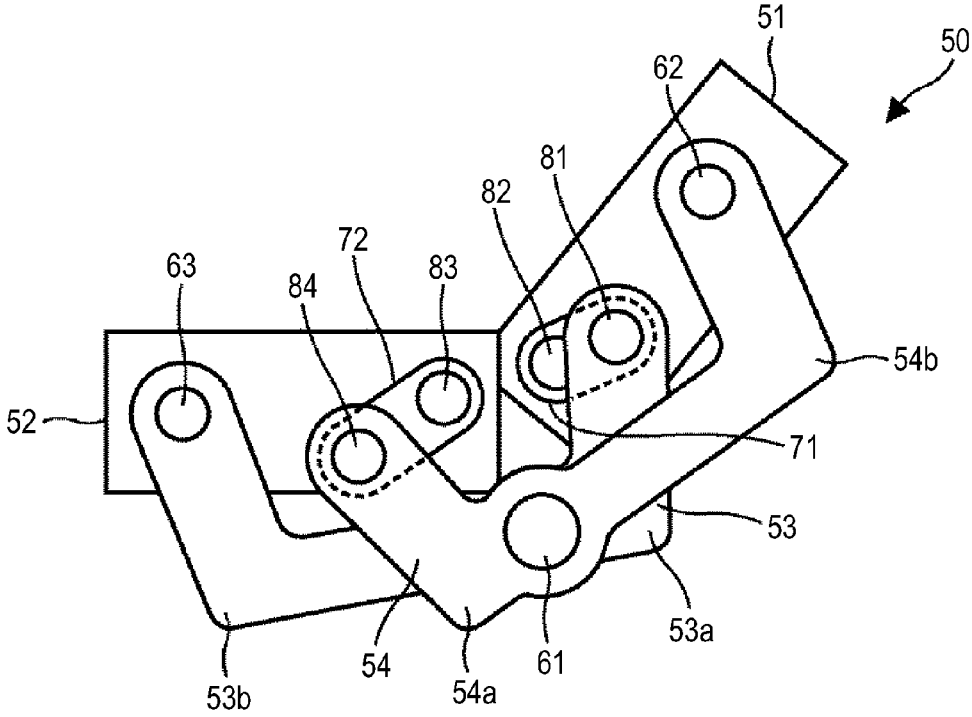
51
50
62
81
82
72
63
84
83
54b
52
71
53
53a
54
61
53b
54a