FIG.1

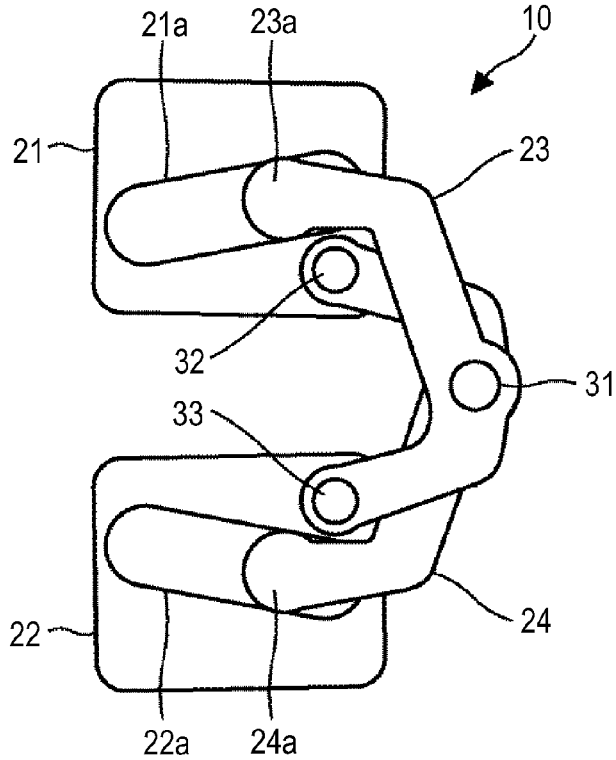
21a
23a
10
21
23
32
31
33
22
24
22a
24a

FIG.2

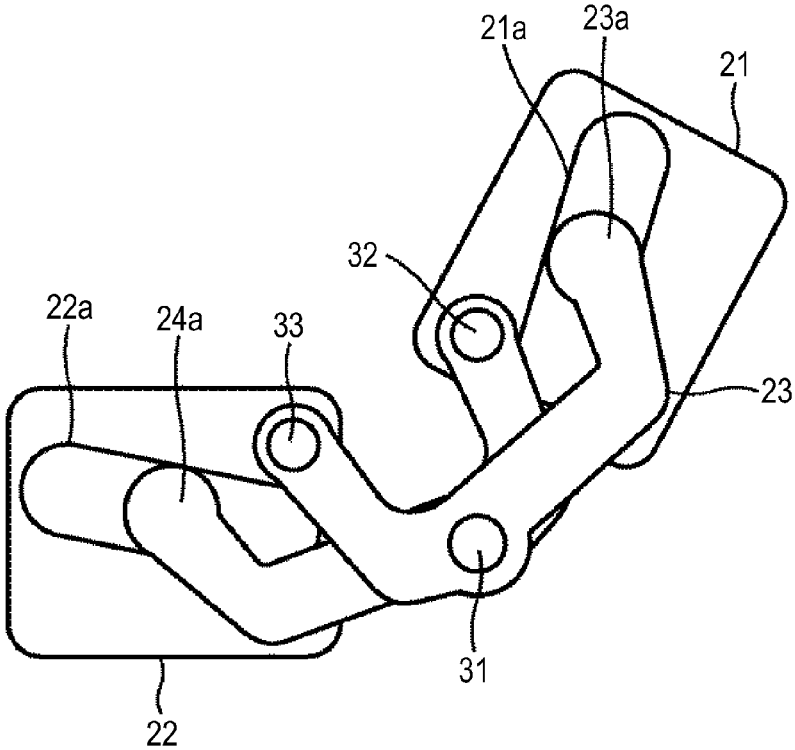
21a
23a
21
32
22a
24a
33
23
31
22