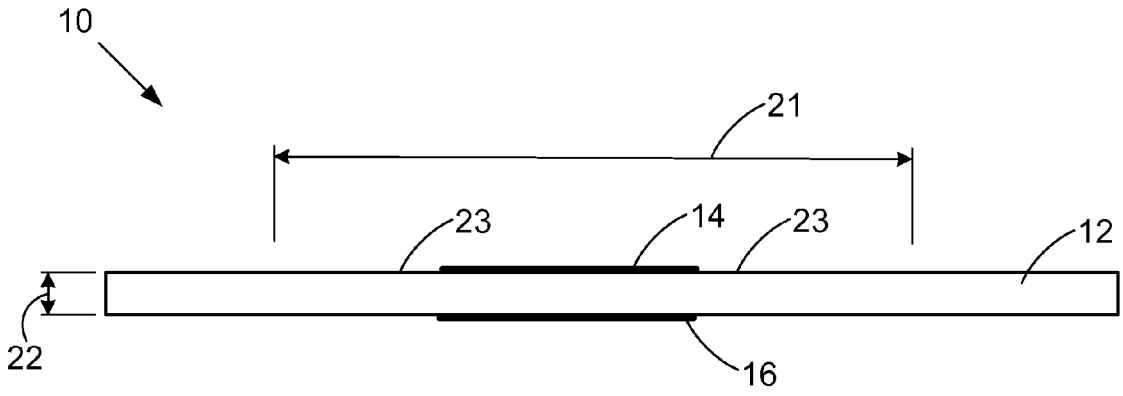

FIG. 1C

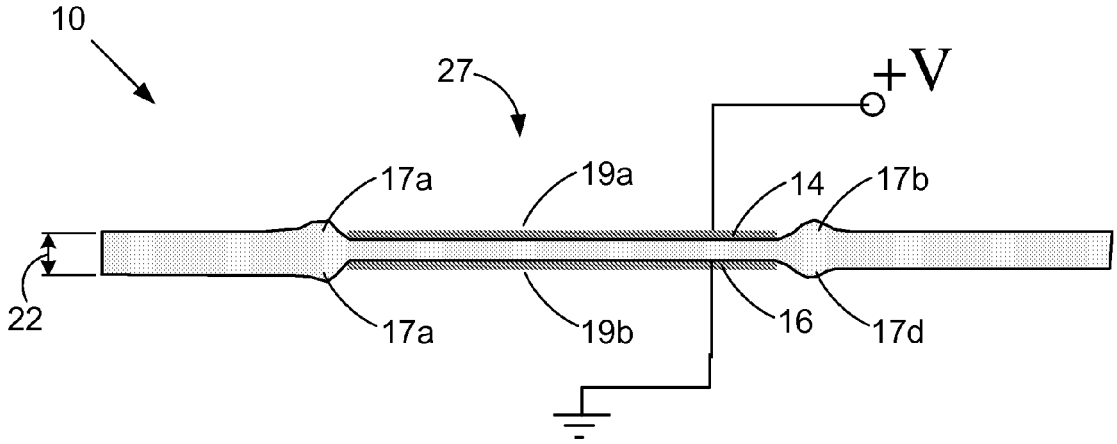

FIG. 1D