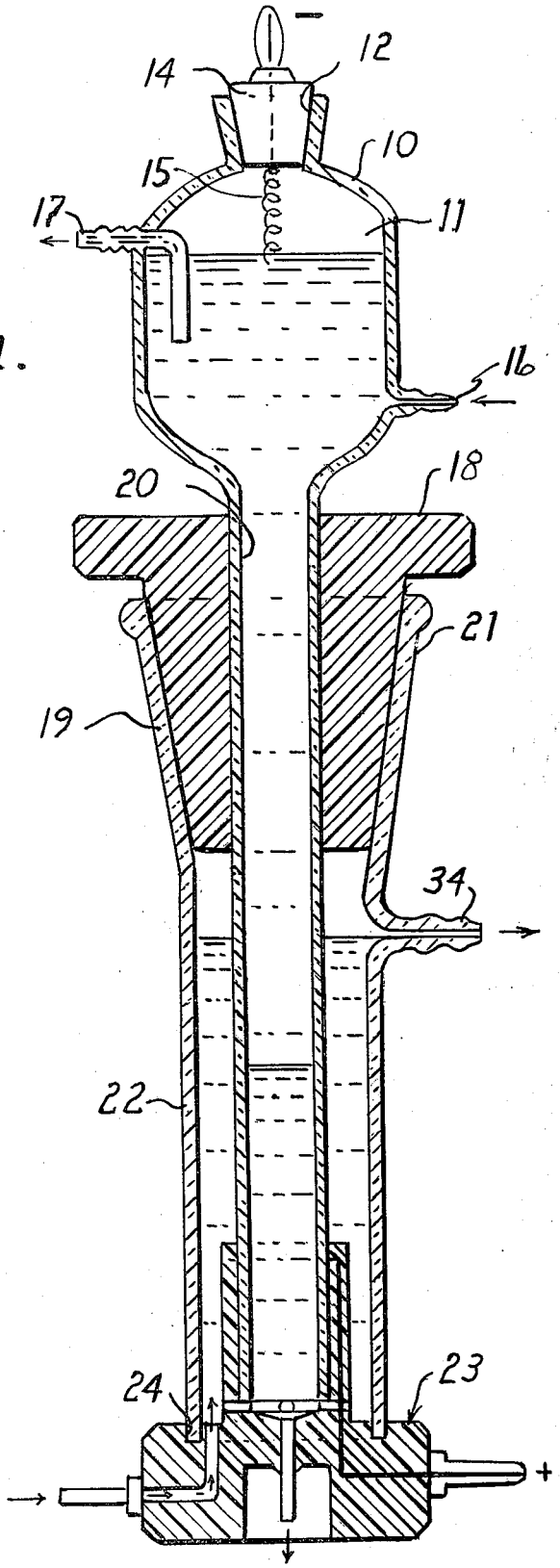Fig. 1.