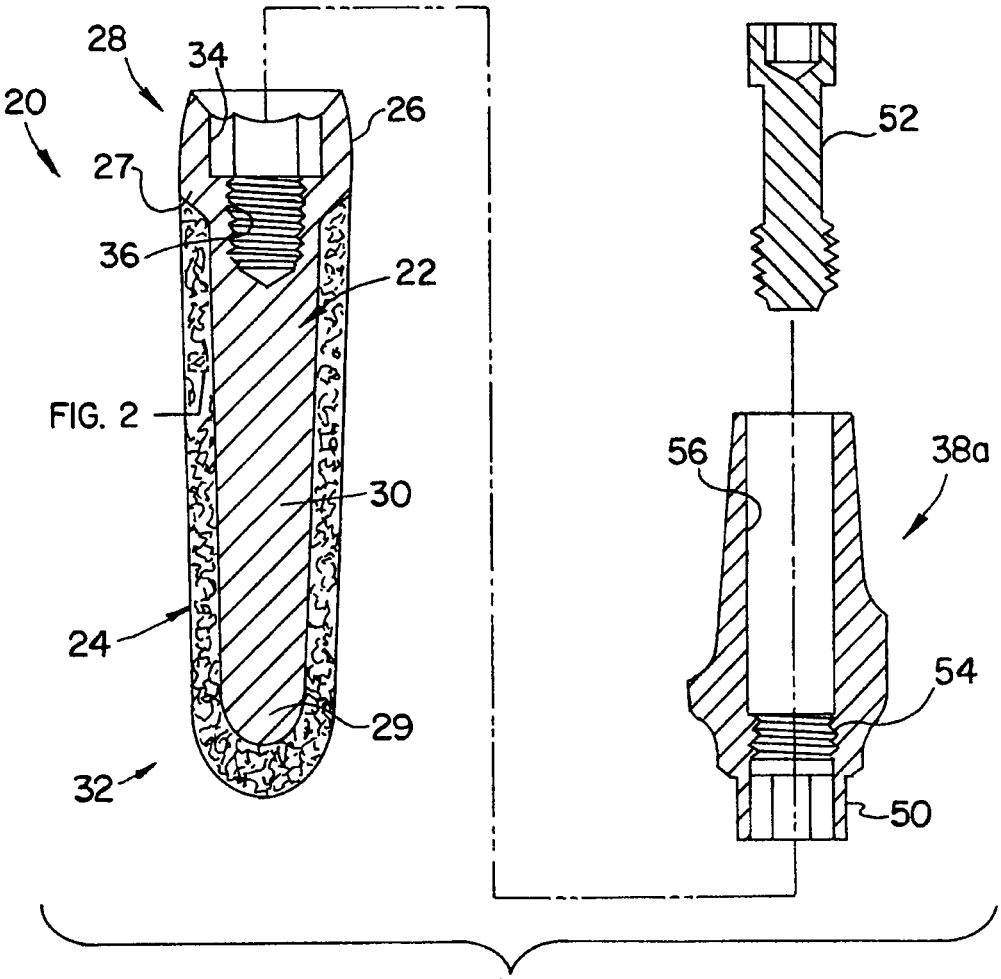
28
34
20
26
27
52
36
22
FIG. 2
56
38a
30
24
54
29
32
50

FIG. 1

FIG. 2

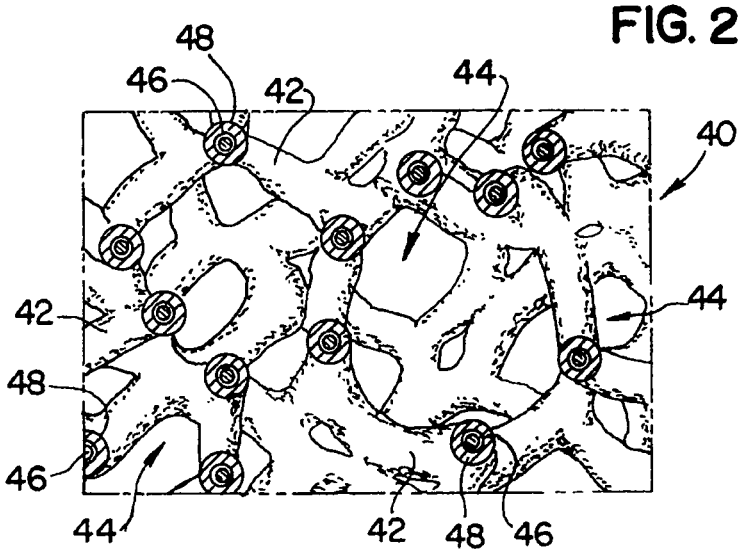
48
46
42
44
40
42
44
48
46
44
42
48
46