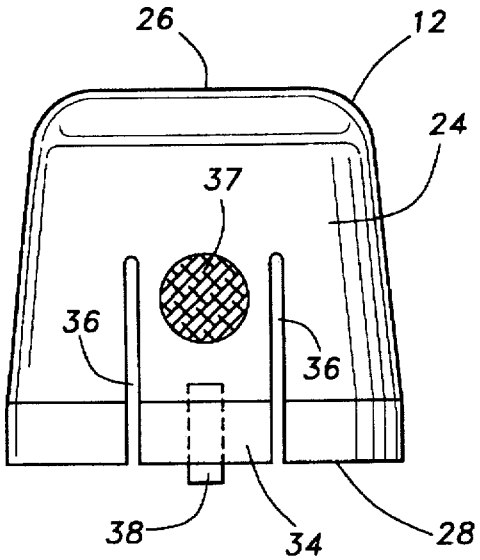

Fig-1

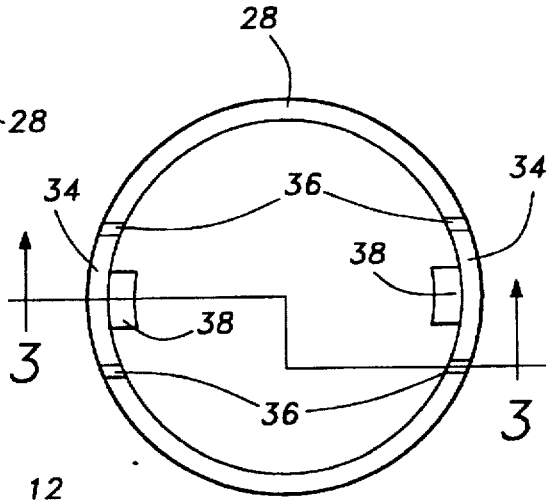

Fig-2

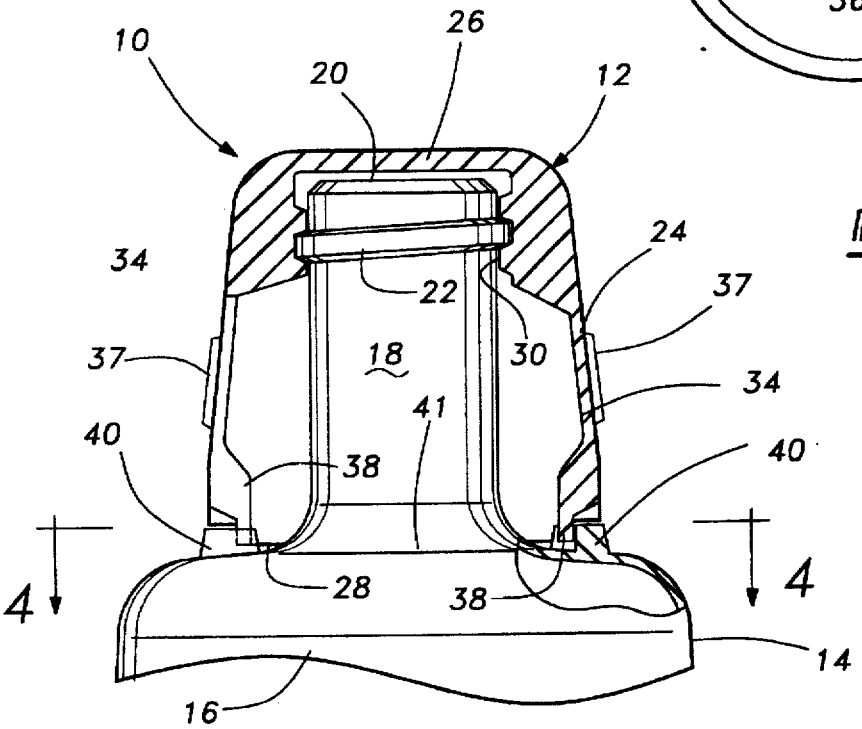

Fig-3