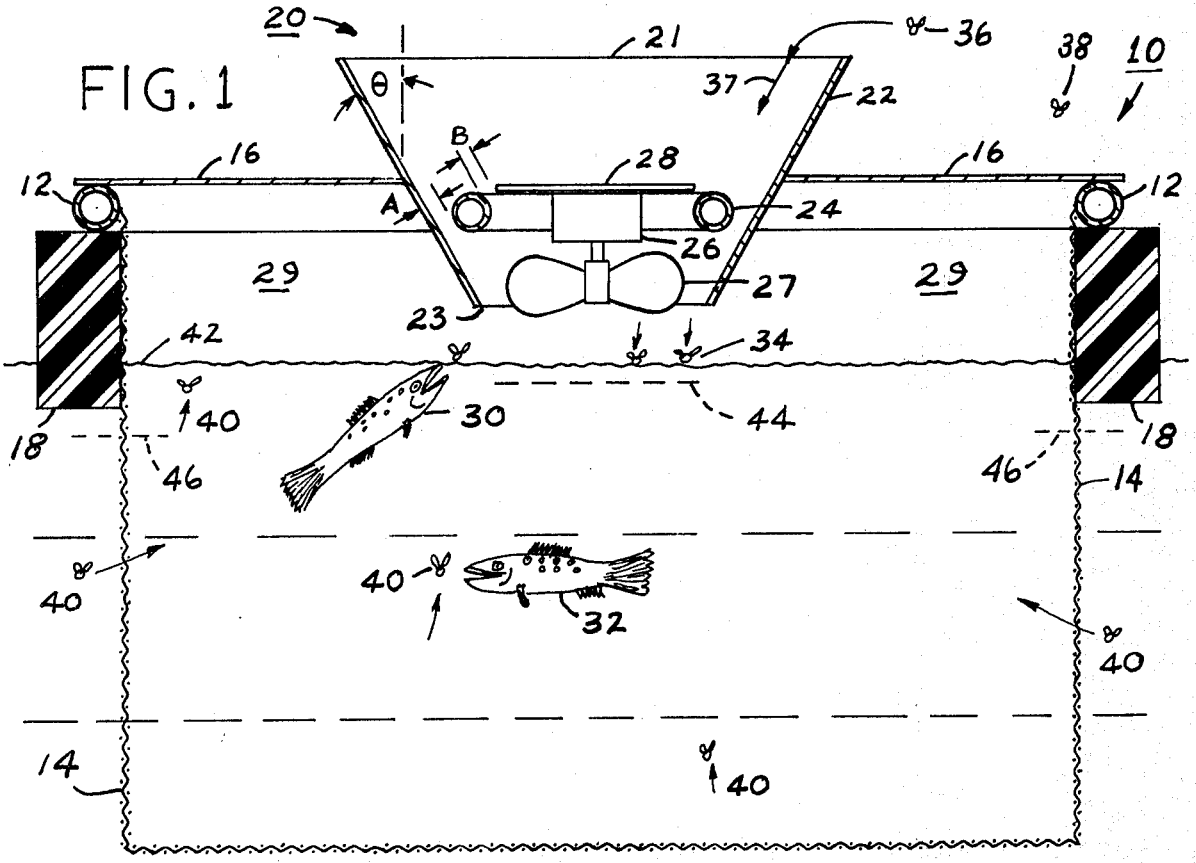

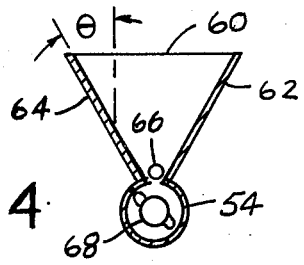

FIG. 4

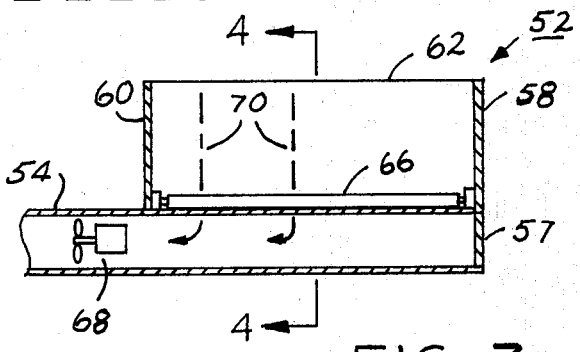

FIG. 3

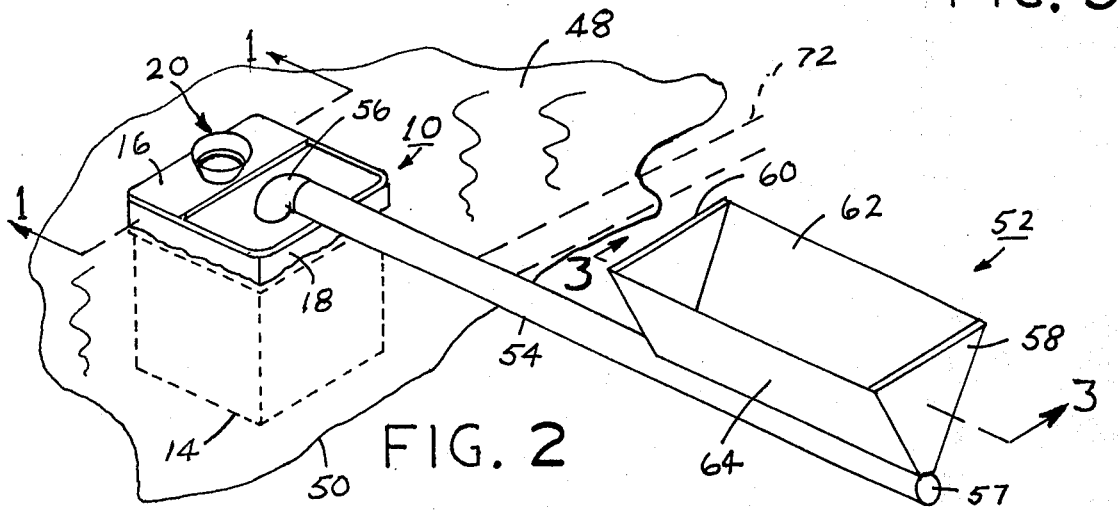

FIG. 2