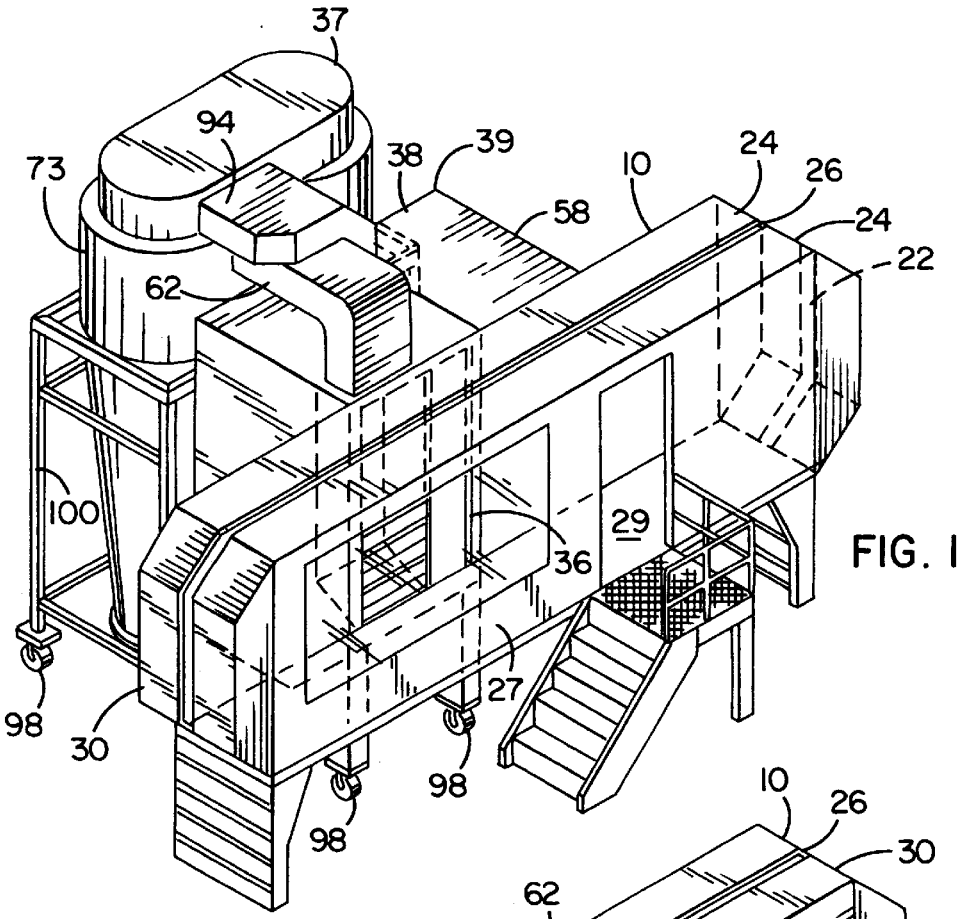
37
94
73
38
39
10
24
26
58
24
22
62
100
29
36
27
98
30
98
98

FIG. 1

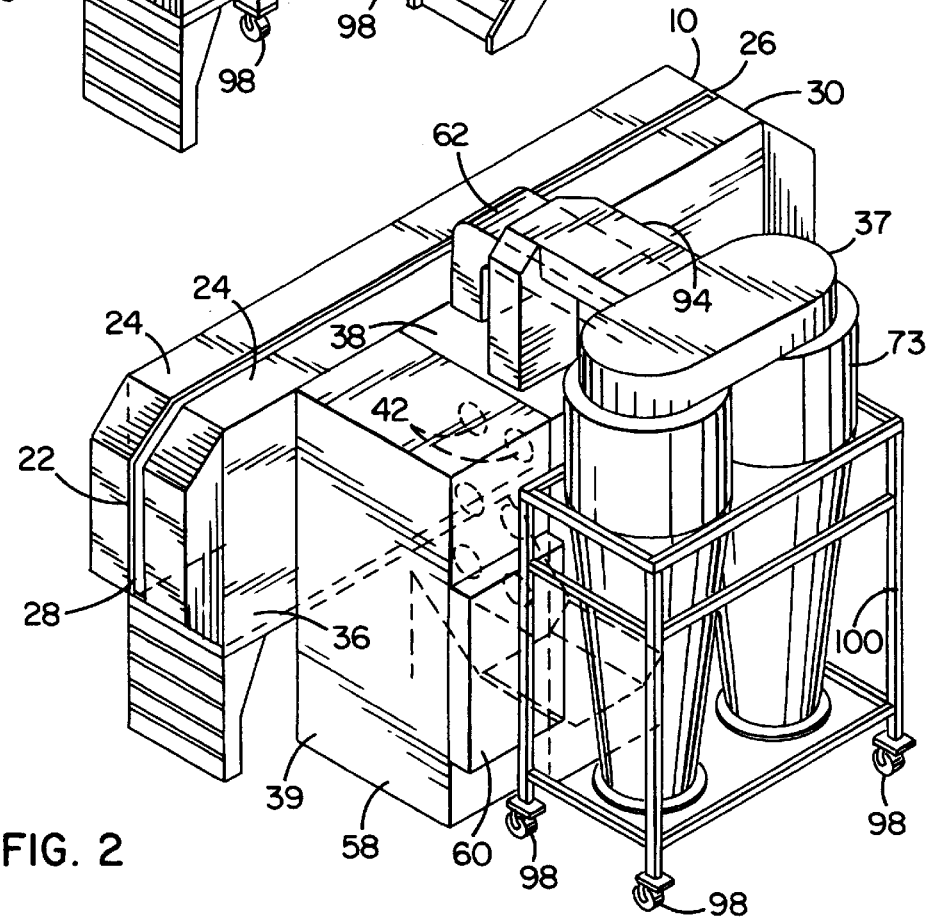
10
26
30
62
37
94
24
24
38
73
42
22
28
36
100
39
58
60
98
98
98

FIG. 2