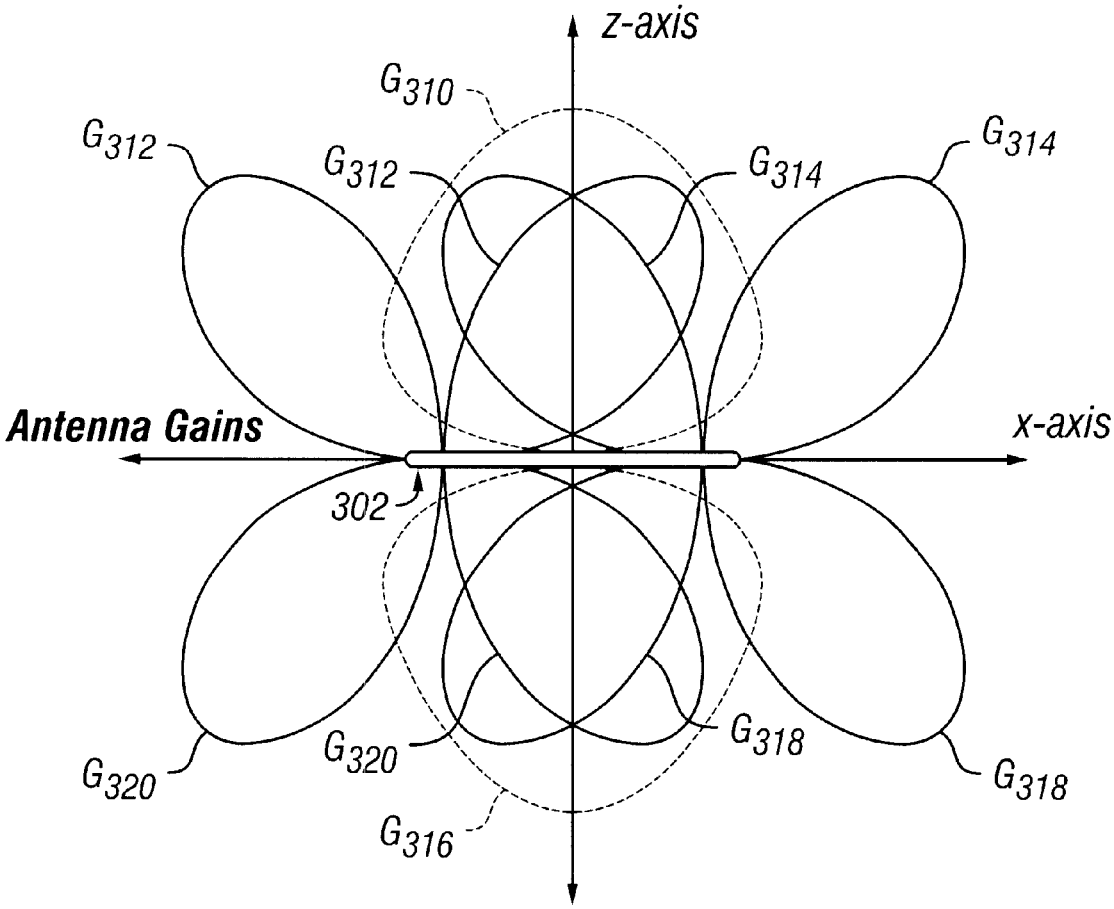
z-axis
G310
G312
G312
G314
G314
Antenna Gains
x-axis
302
G320
G320
G318
G318
G316

FIG. 11

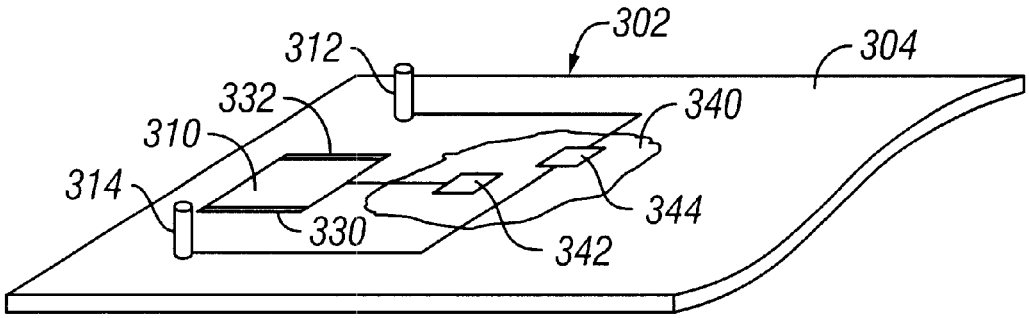
302
304
312
332
340
310
314
344
330
342

FIG. 12