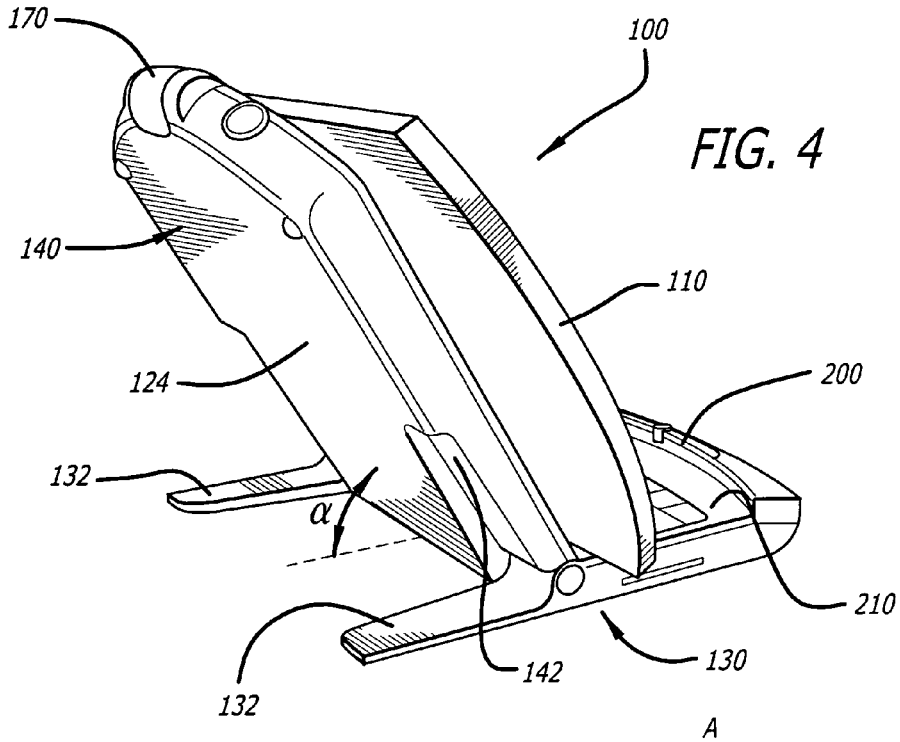

FIG. 4

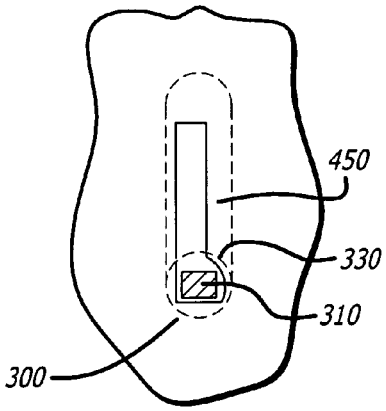

FIG. 7

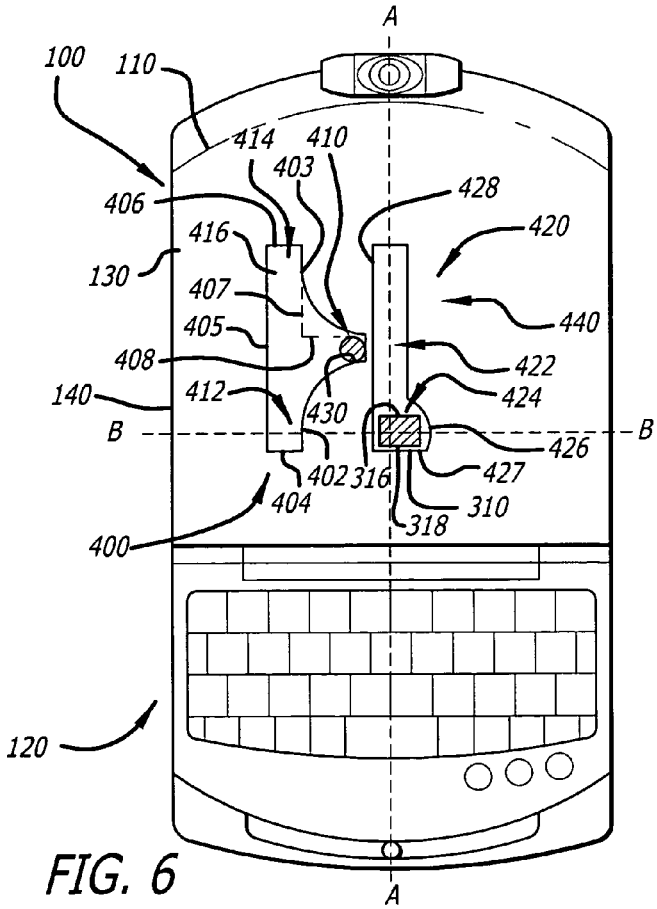

FIG. 6