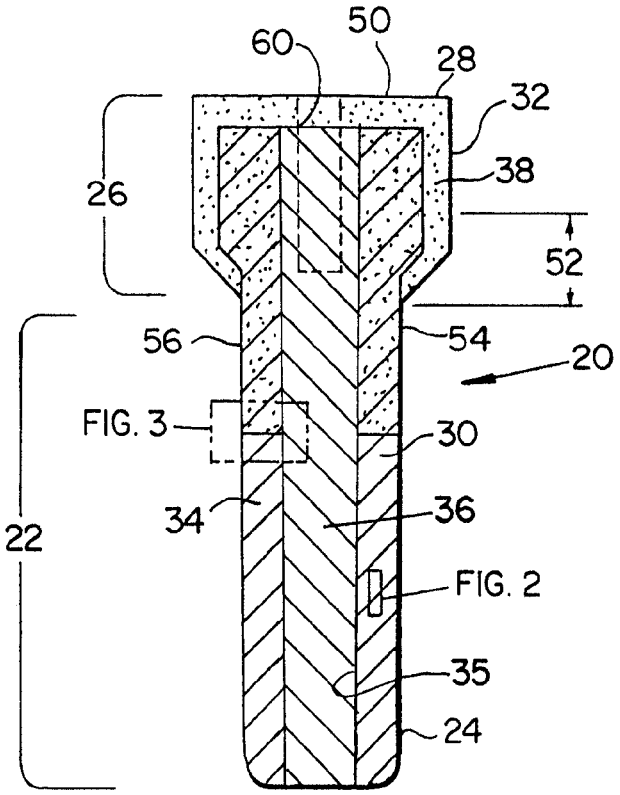
50
60
28
32
38
26
52
56
54
20
FIG. 3
30
34
36
22
FIG. 2
35
24

FIG. 1

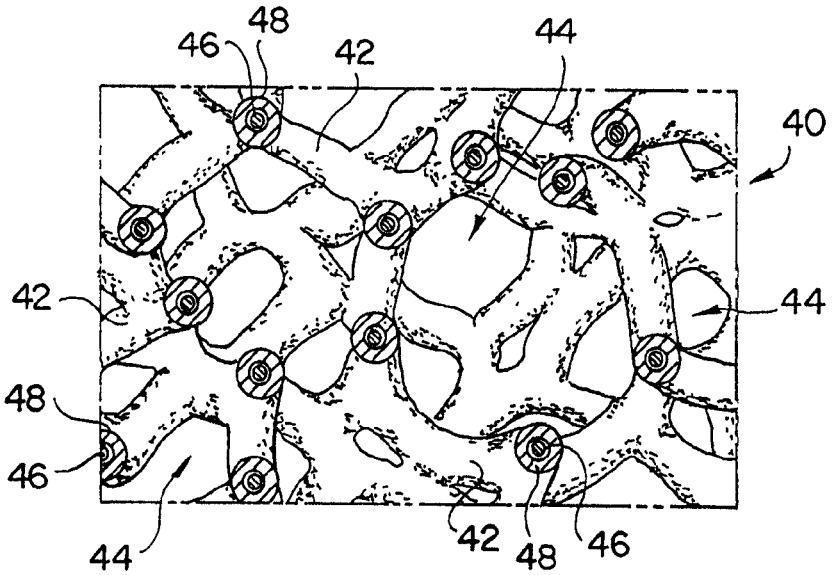
48
46
42
44
40
42
44
48
46
44
42
48
46

FIG. 2