FIG.1

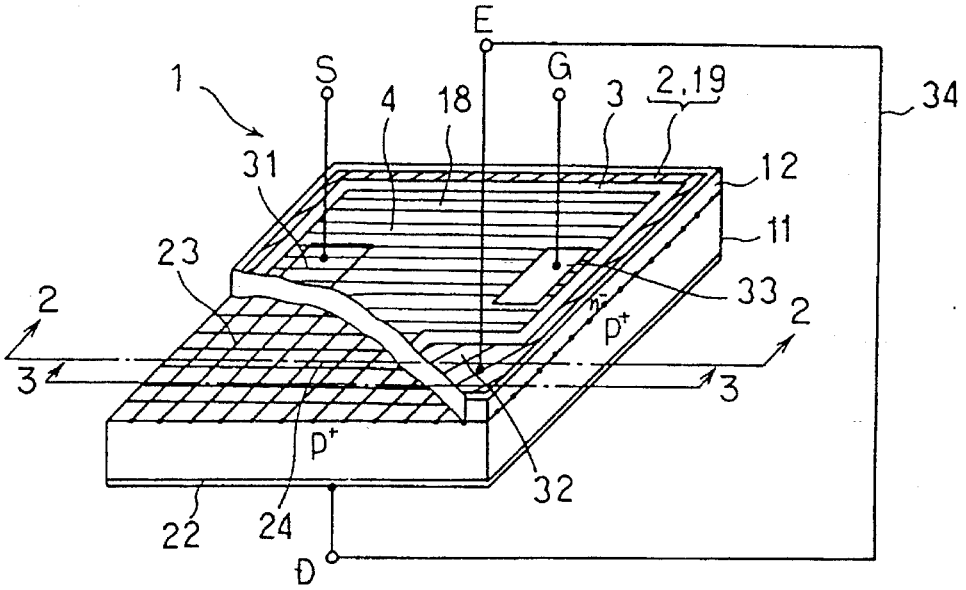
E
S
G
1
4
18
3
2,19
34
31
12
11
23
33
2
2
3
3
p+
p+
32
22
24
D

FIG.2

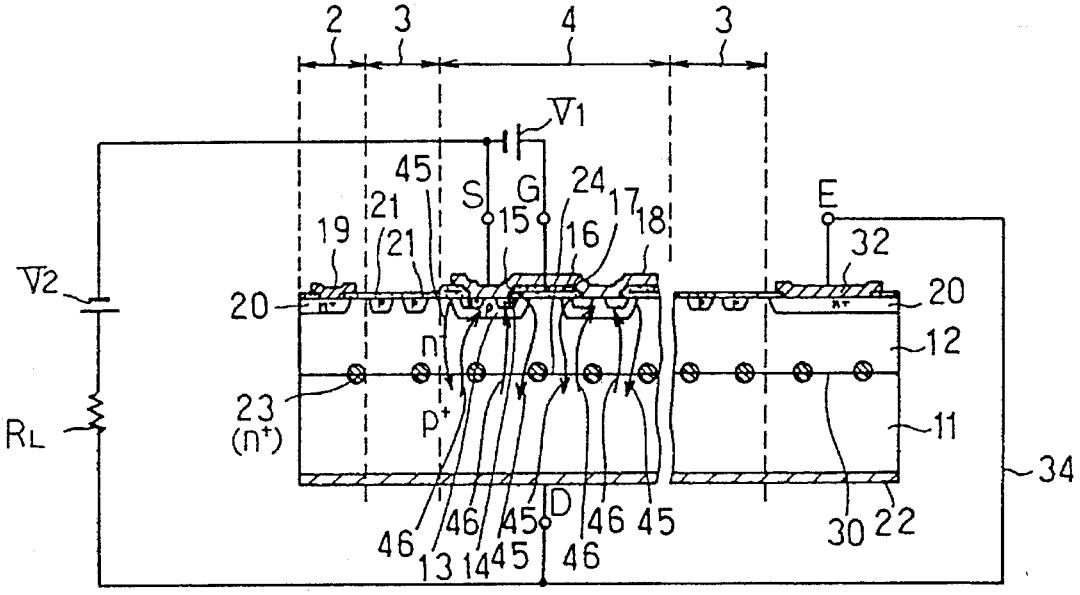
2
3
4
3
V1
45
S
G
24
17
E
21
15
16
18
19
21
32
V2
20
20
12
n
23
(n+)
p+
11
RL
34
46
46
45
D
46
45
30
22
13
14
45
46