FIG. 1

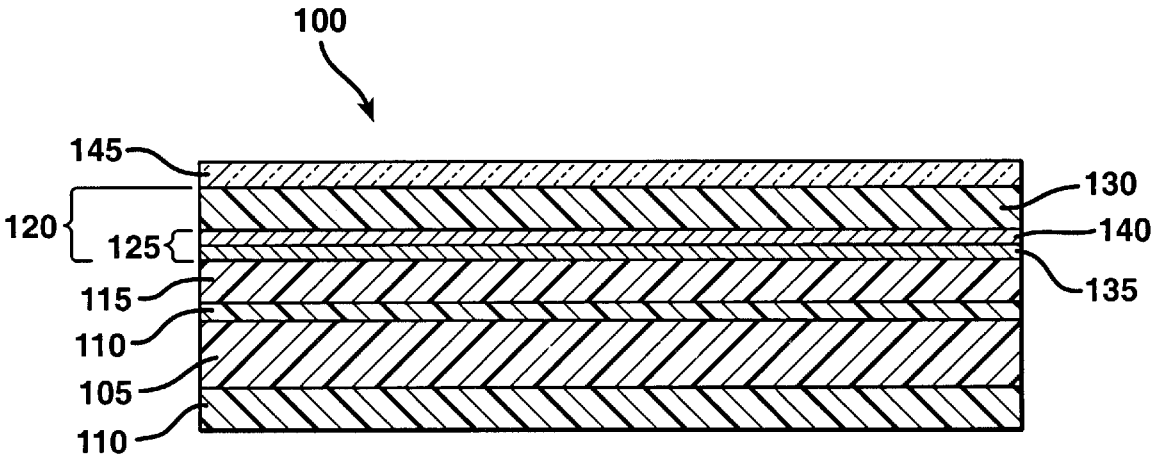
100
145
120
125
115
110
105
110
130
140
135

FIG. 2

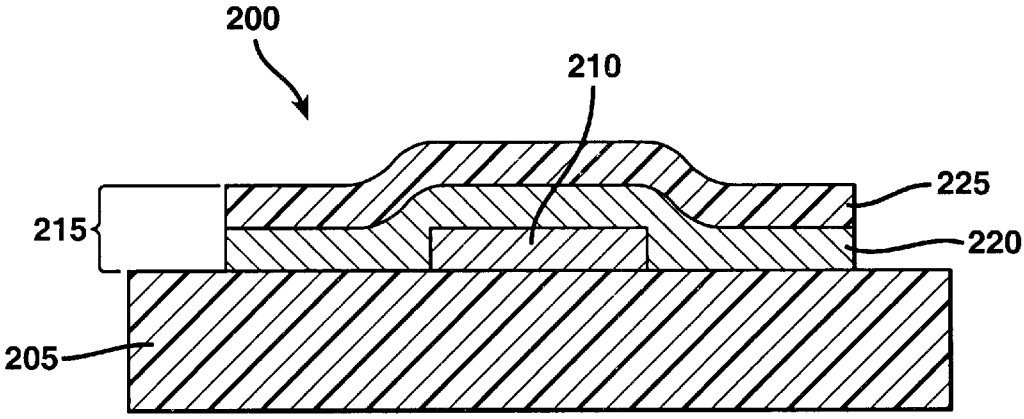
200
210
215
225
220
205