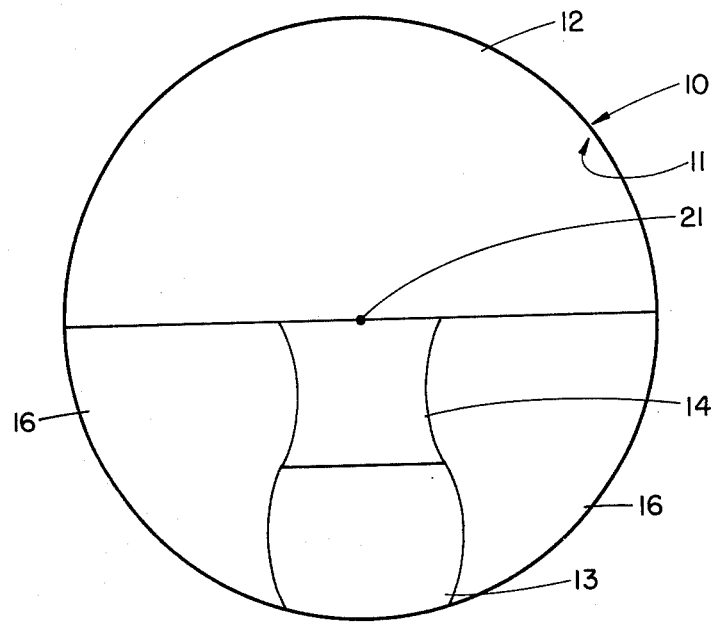

FIG.1

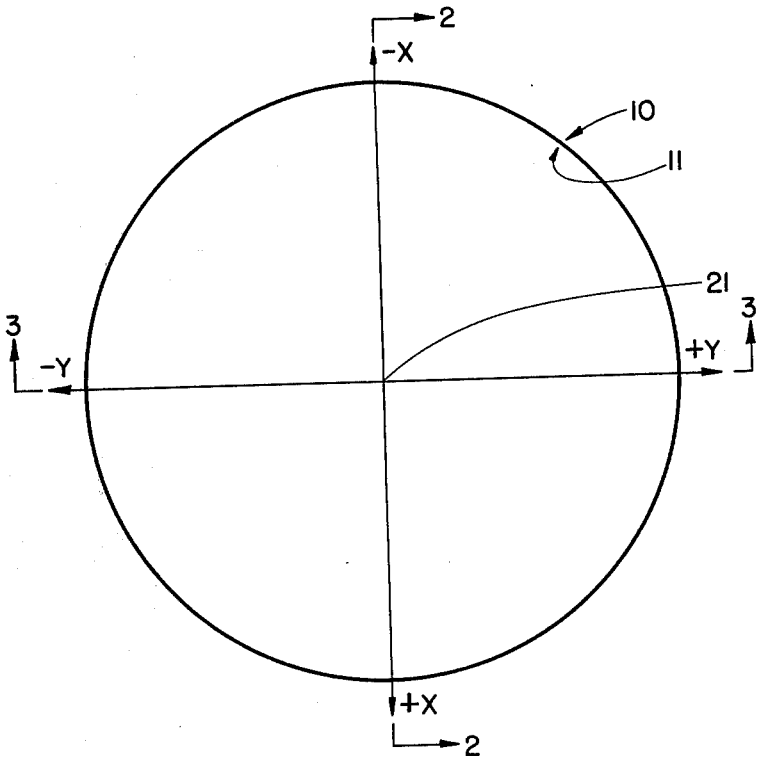

FIG.2a