FIG. 1

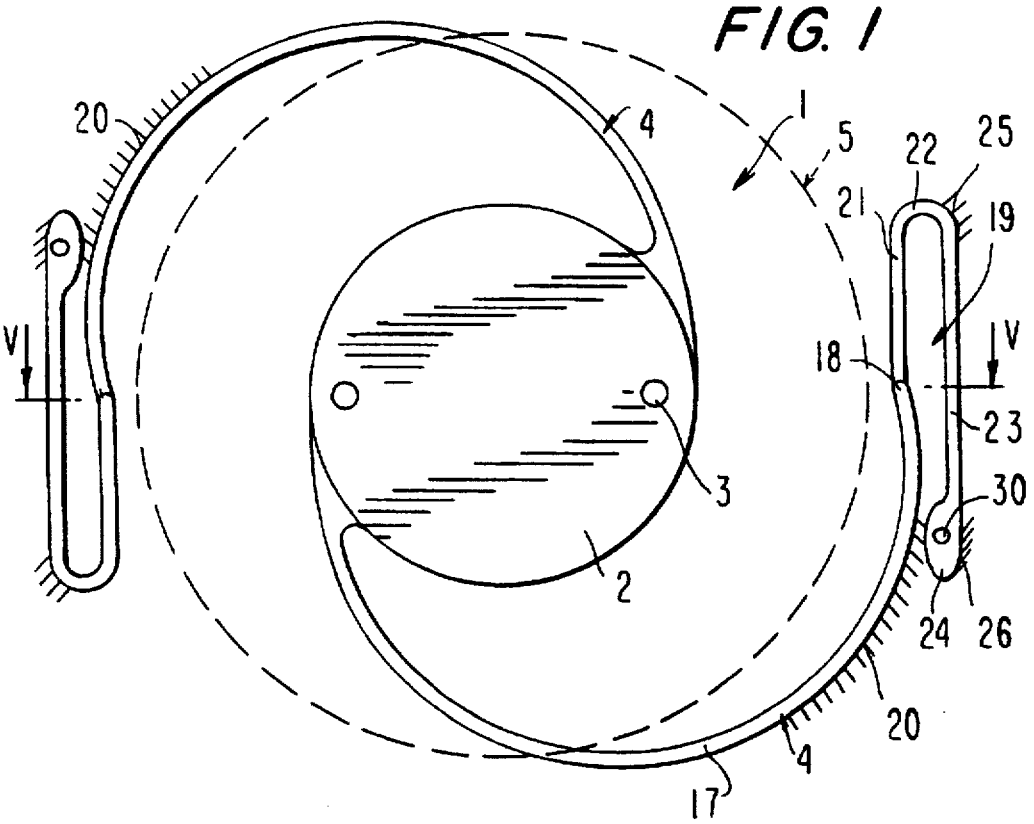
20
4
1
5
22
25
21
19
V
V
18
23
3
30
2
24
26
20
4
17

FIG. 2

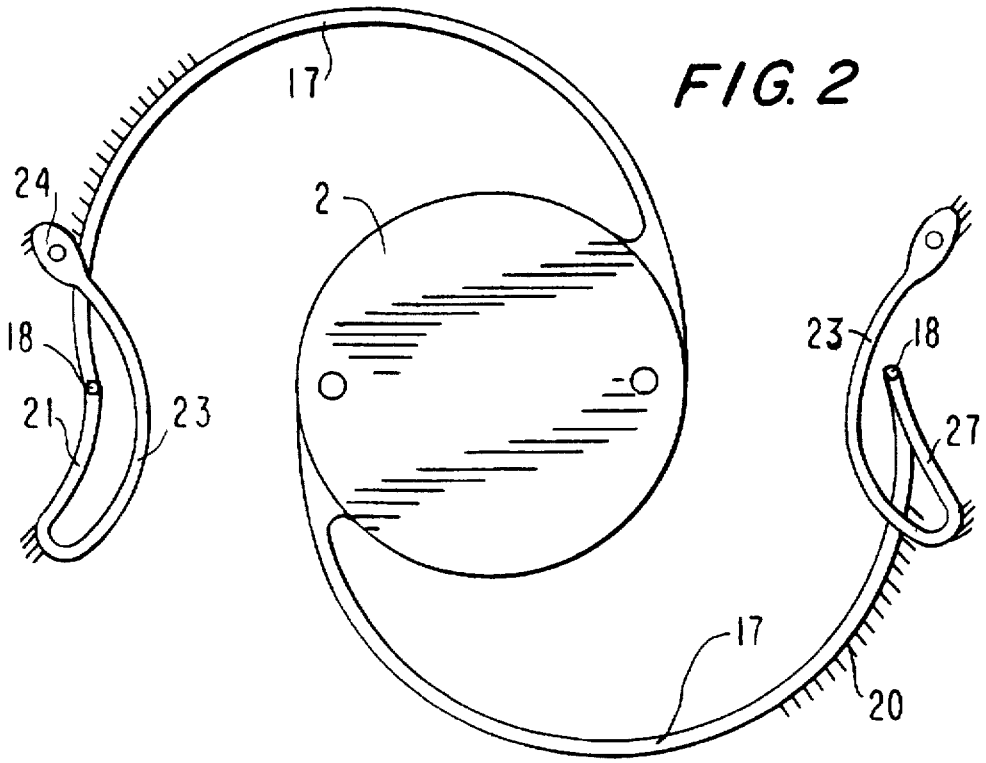
17
24
2
18
23
18
21
23
27
17
20