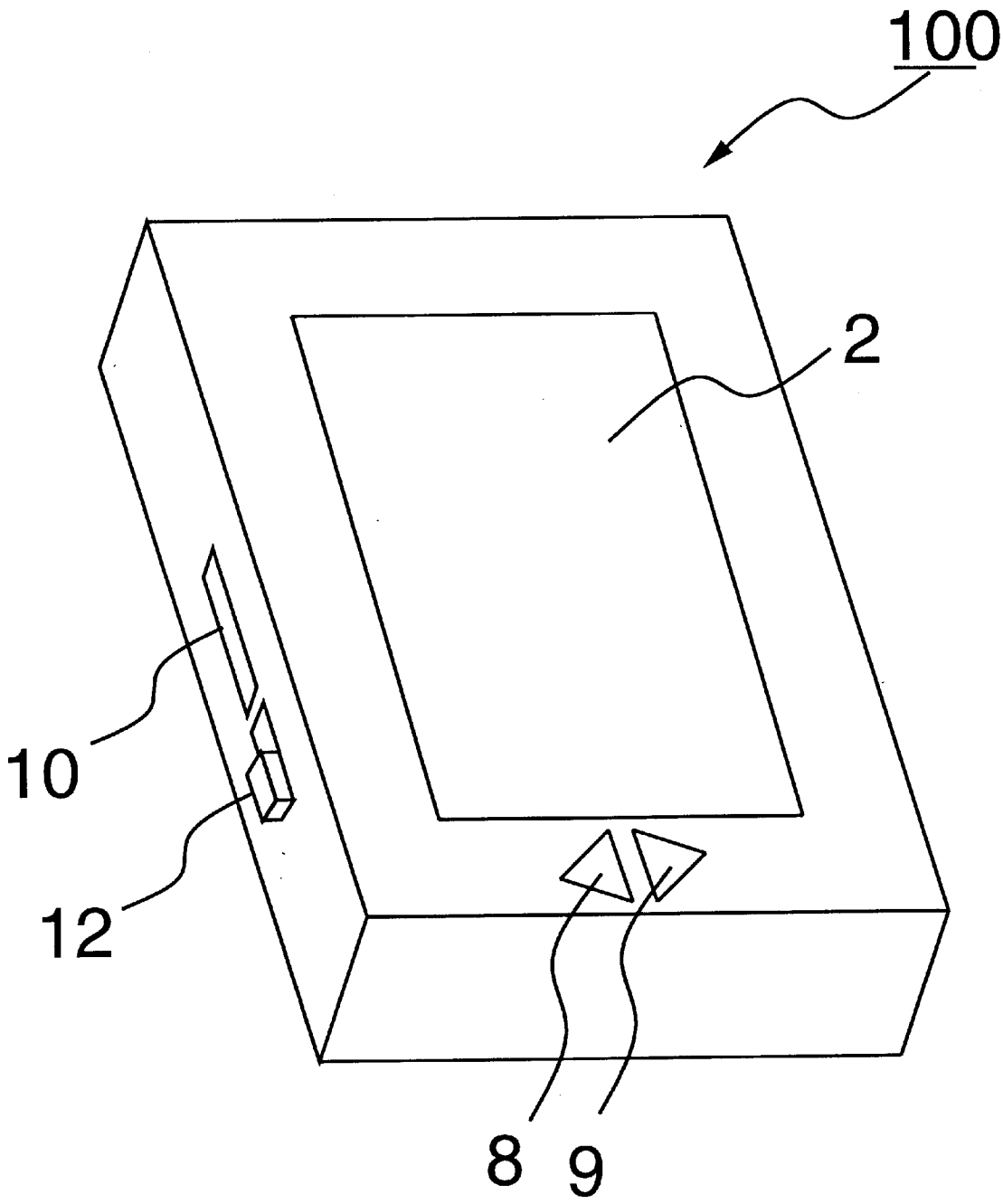FIG.2 A