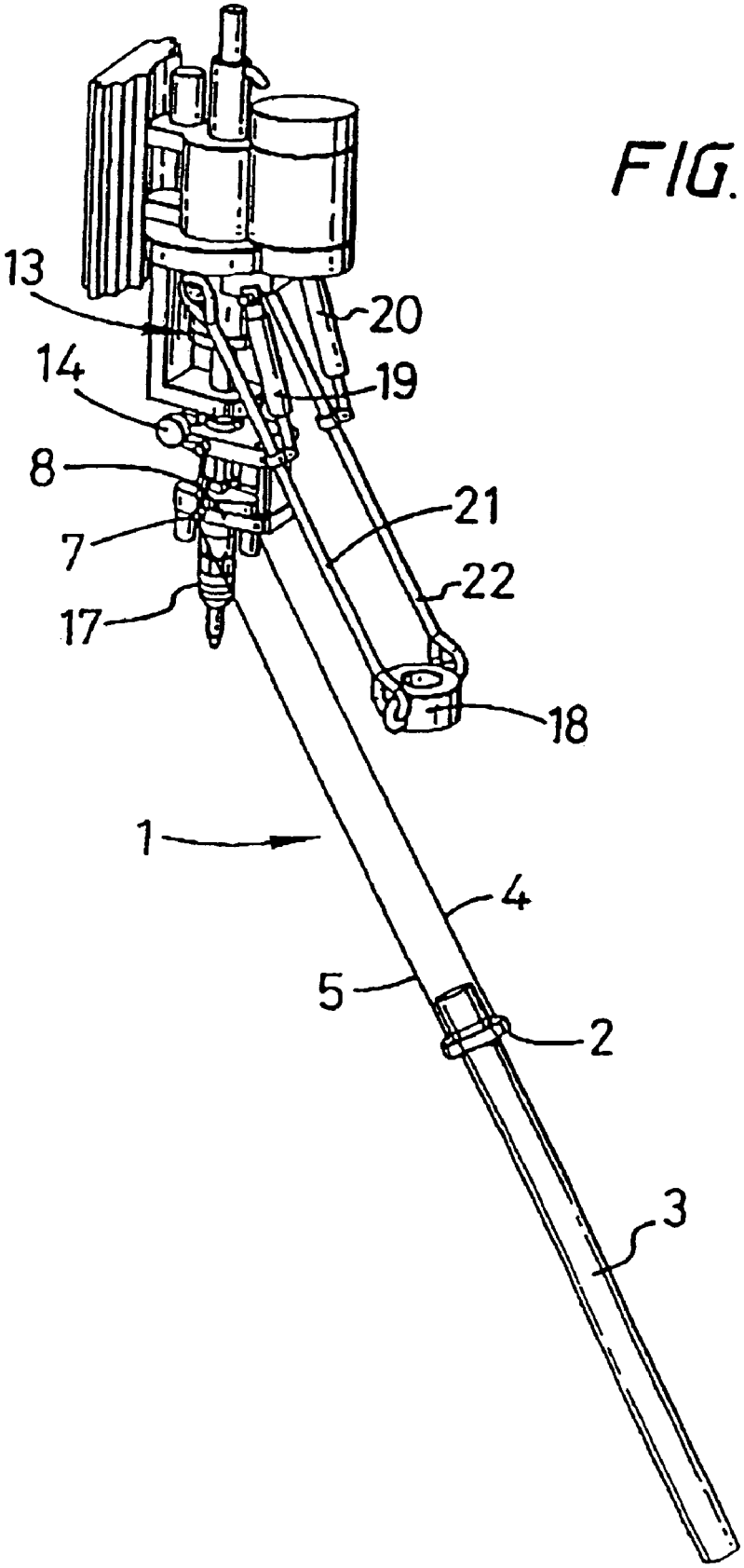

FIG. 1a