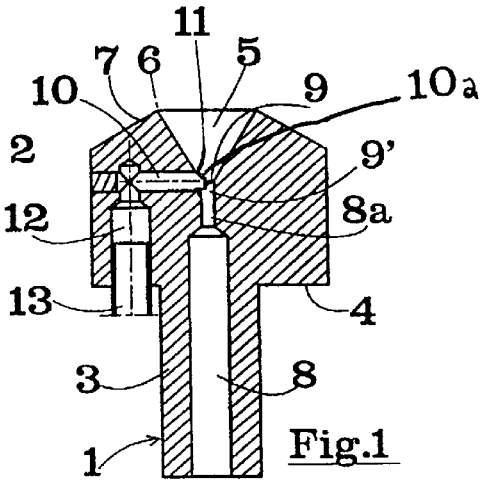

Fig.1

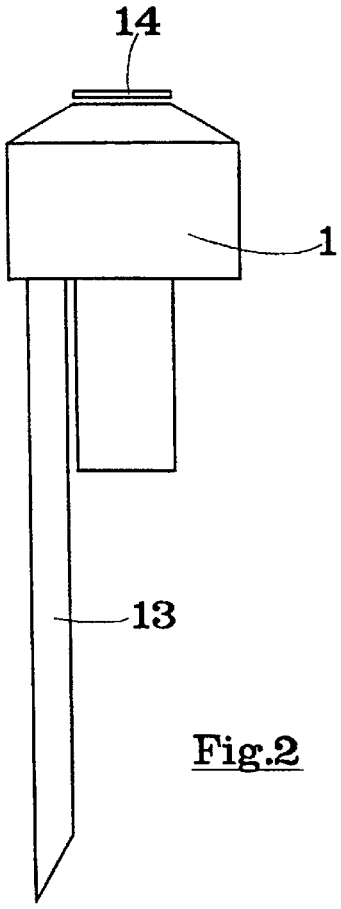

Fig.2

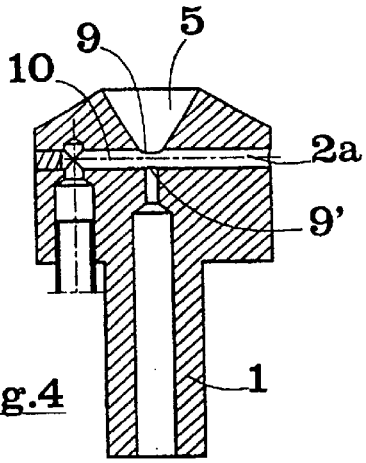

Fig.4

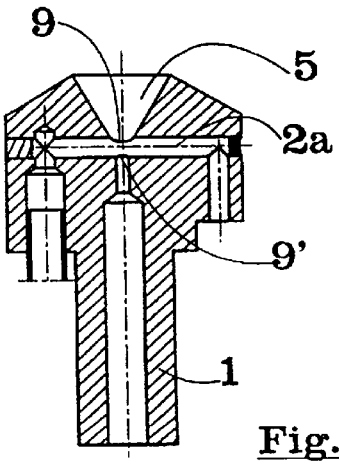

Fig.4a

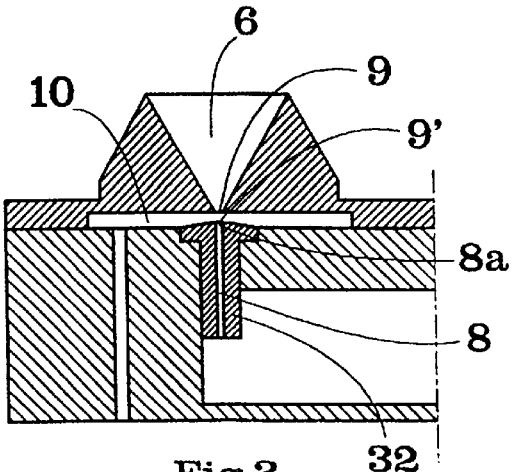

Fig.3