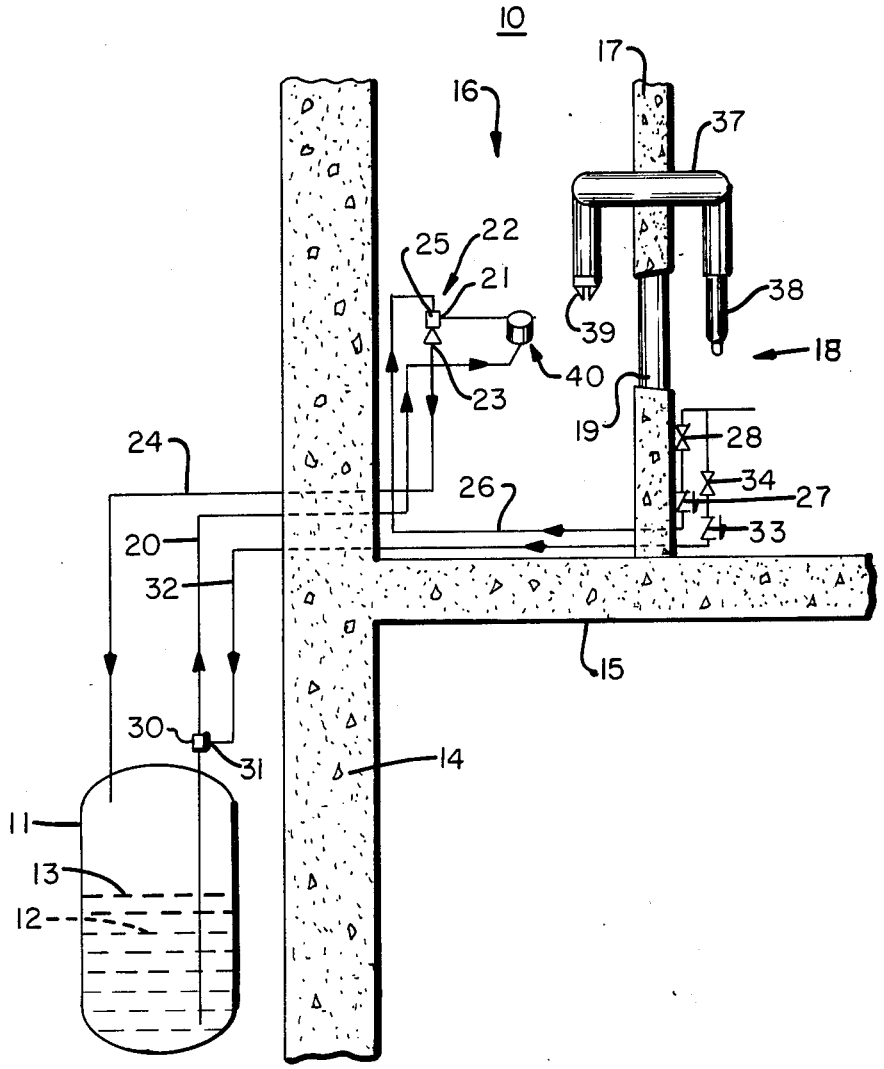
10
17
16
37
25
22
21
38
39
18
40
23
19
28
24
34
26
27
33
20
32
15
30
31
14
11
13
12

FIG. 1