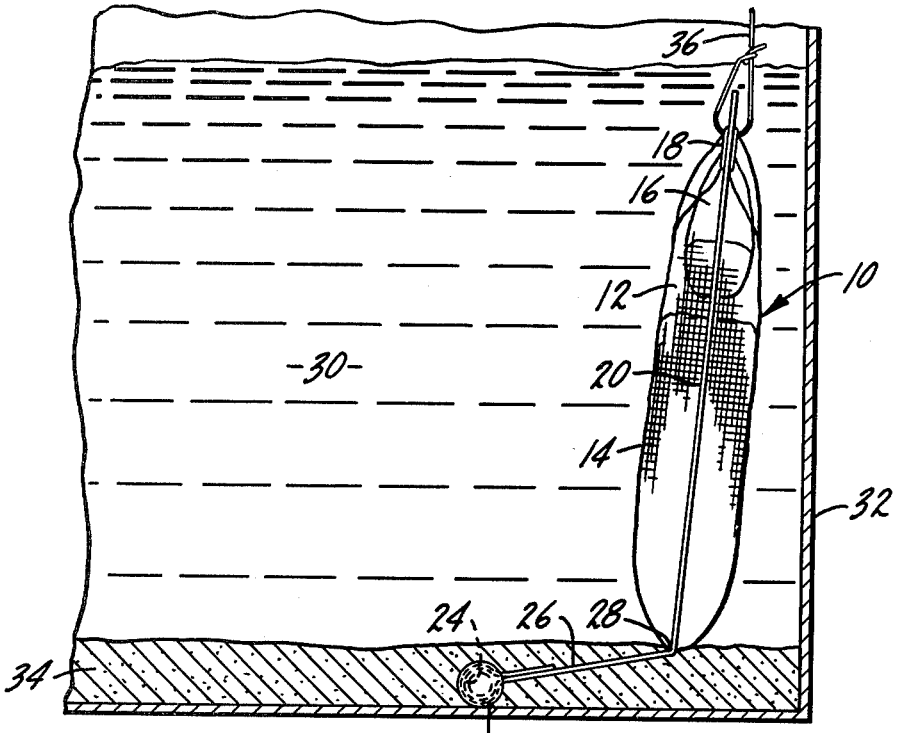

fig.1.

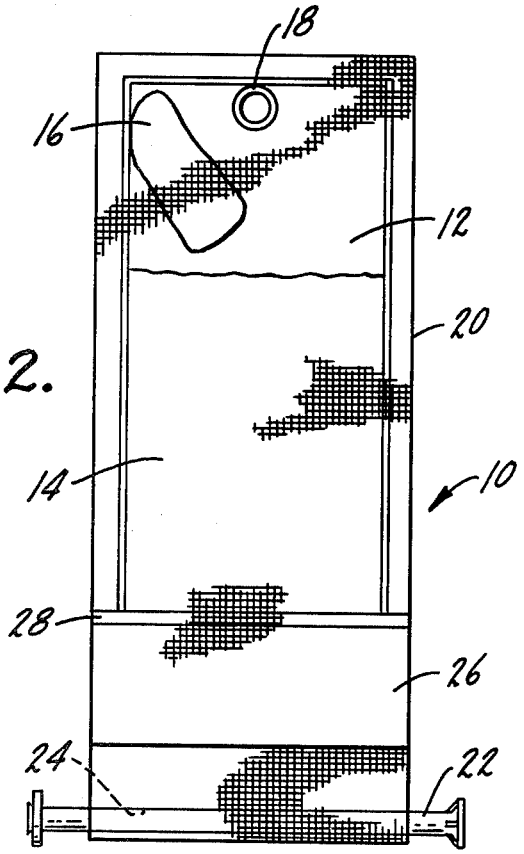

fig.2.