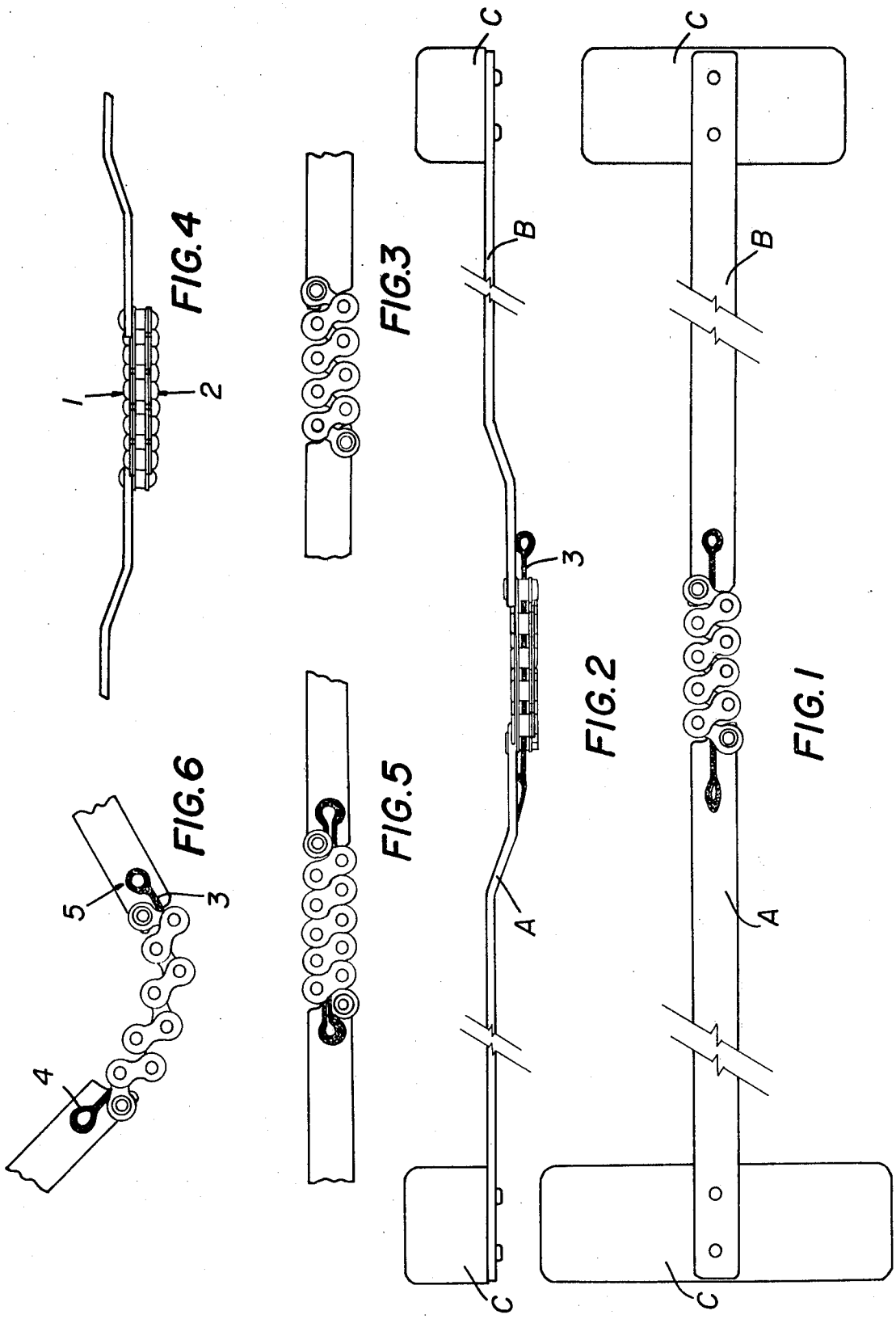
FIG.4
1
2
FIG.3
FIG.6
5
3
4
FIG.5
FIG.2
C
B
3
A
C
FIG.1
C
B
A
C