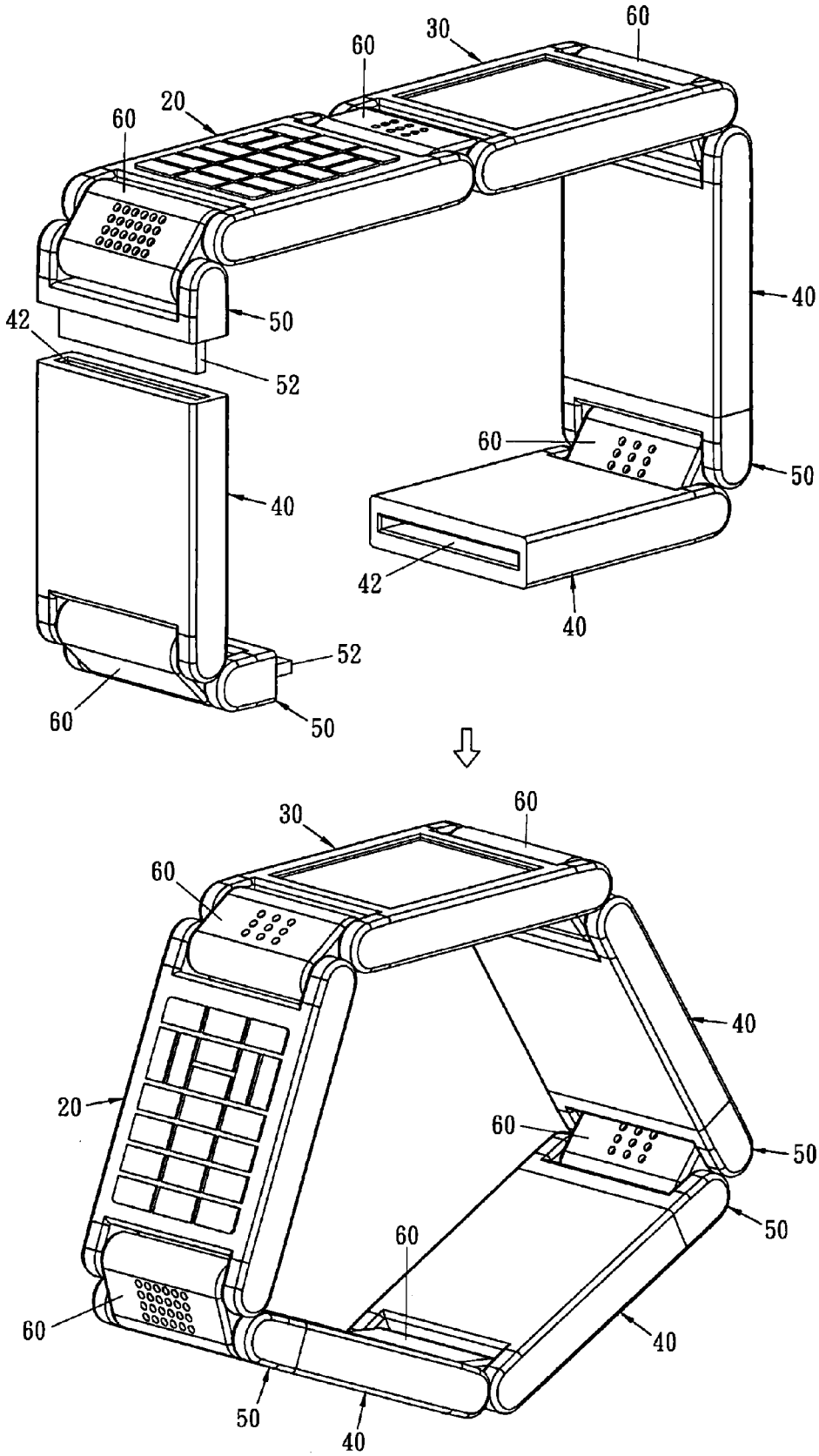
30
60
60
20
60
40
50
42
52
60
50
40
42
40
52
60
50
30
60
60
40
20
60
50
50
60
60
40
50
40

FIG. 6