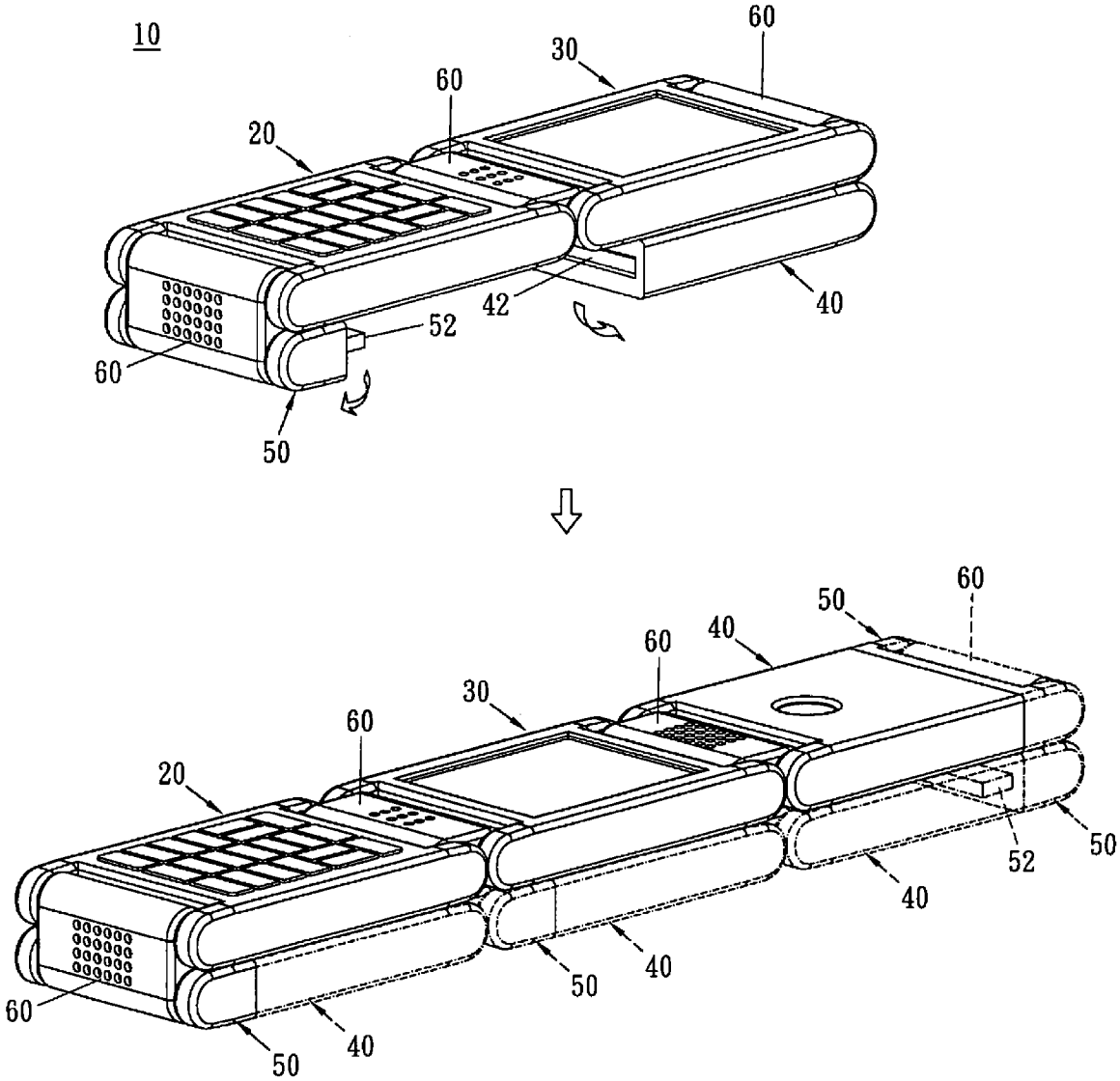
10
60
30
60
20
42
40
52
60
50
60
50
40
60
30
60
20
52
50
40
40
50
60
40
50

FIG. 3