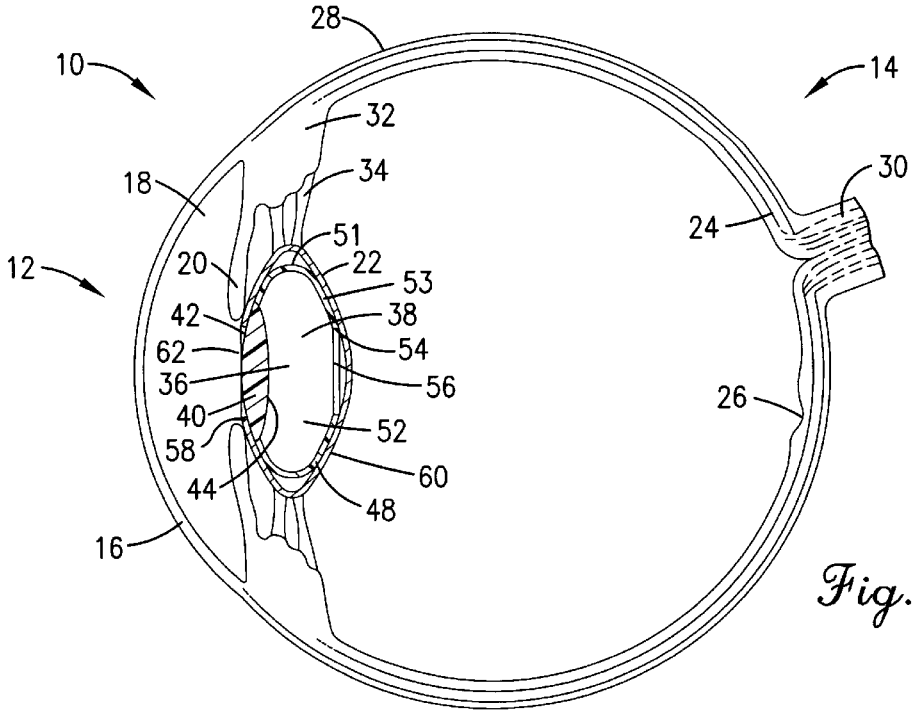

Fig. 1.

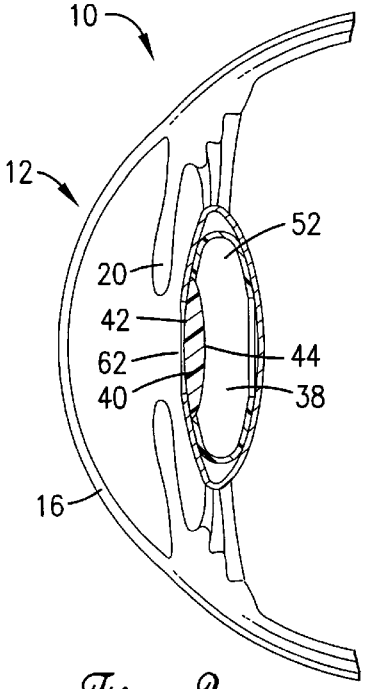

Fig. 2.

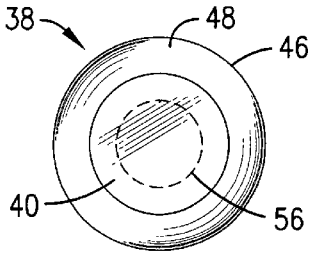

Fig. 3.

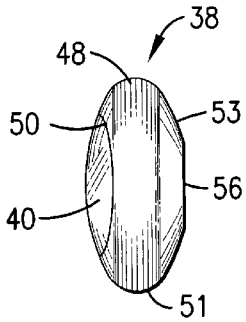

Fig. 4.

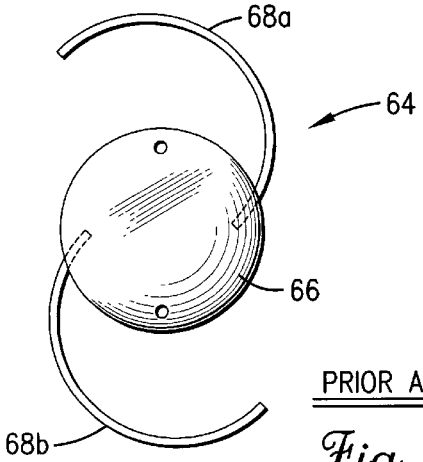

PRIOR ART

Fig. 5.