FIG. 1

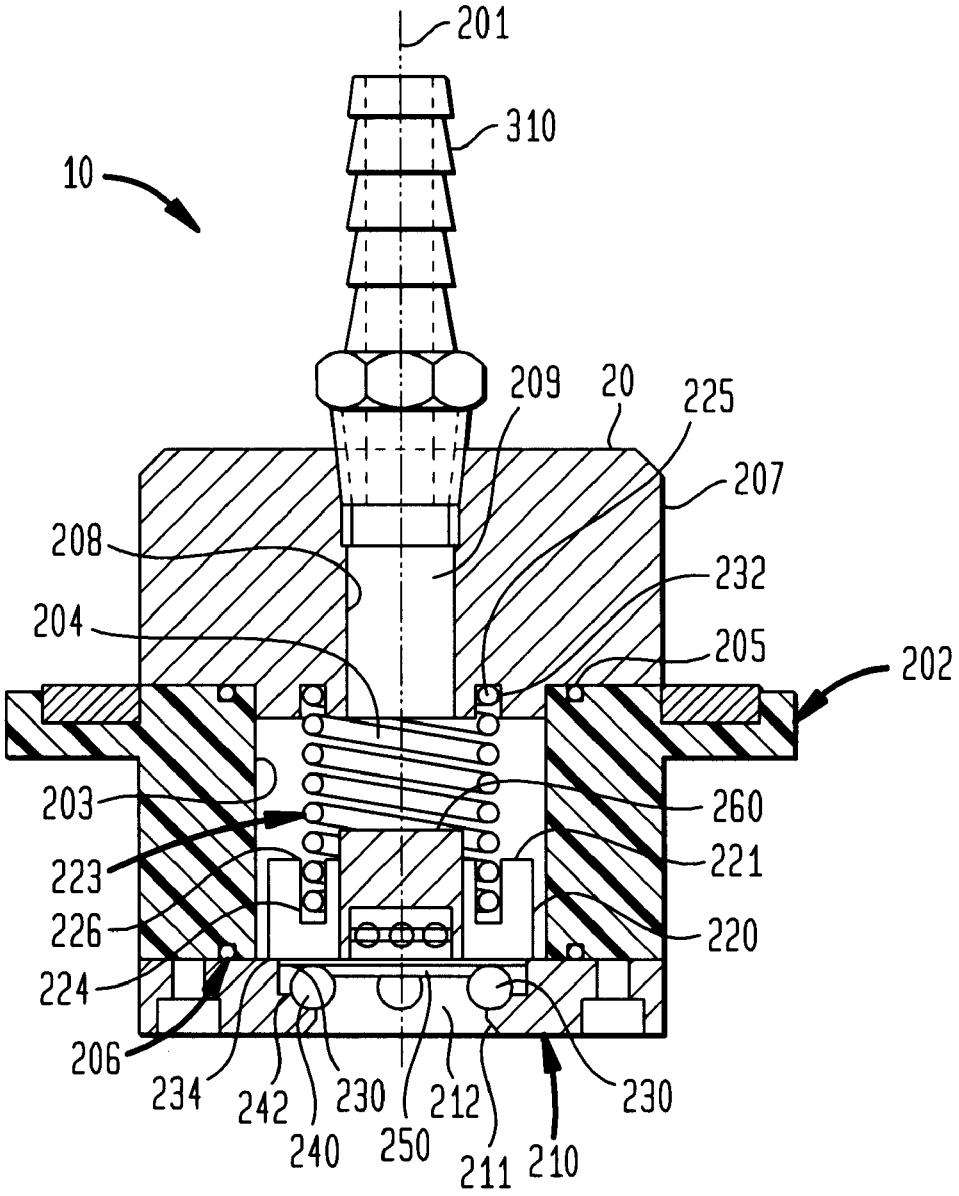
201
310
10
209
20
225
207
208
232
204
205
202
203
260
223
221
226
220
224
206
234
242
230
212
230
240
250
211
210