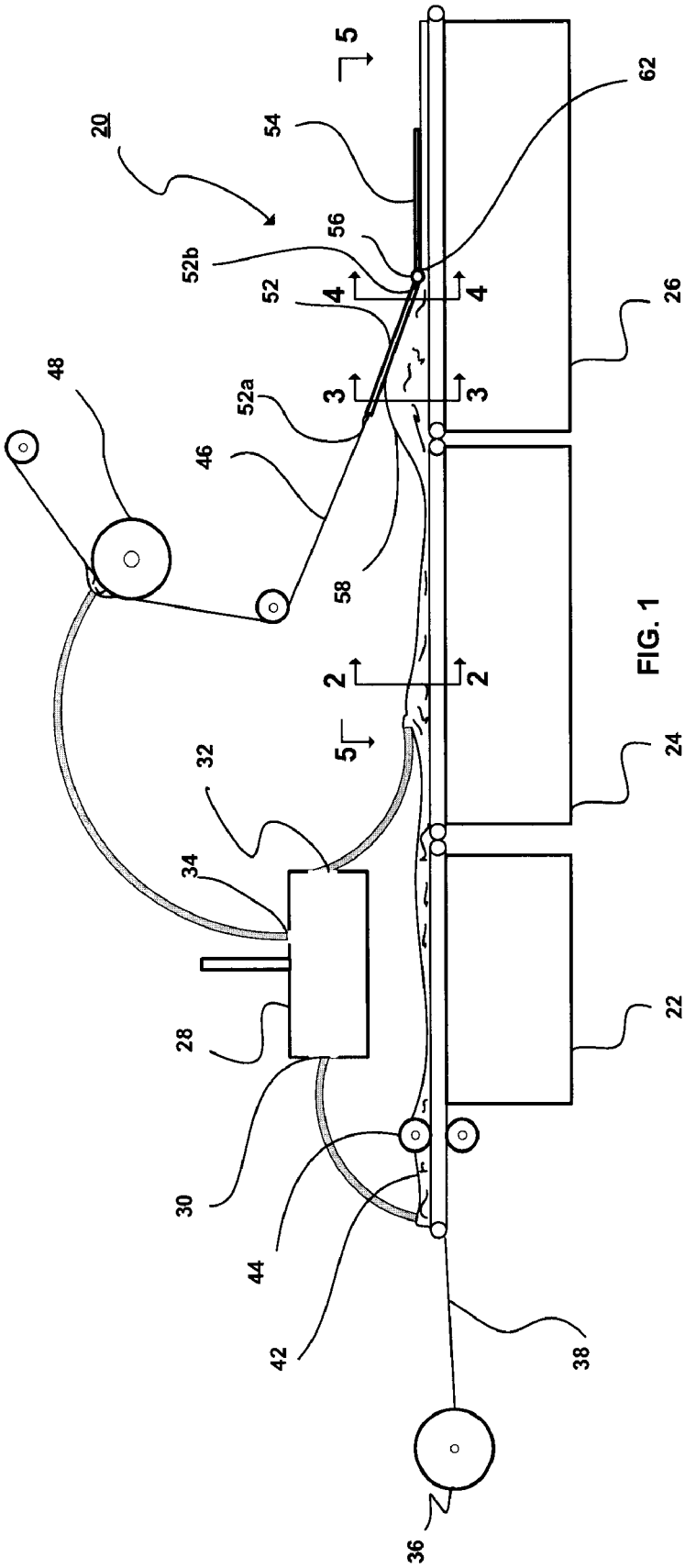

FIG. 1

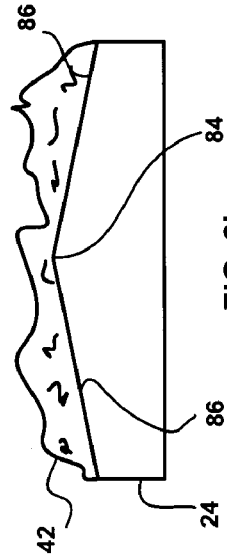

FIG. 2b

FIG. 2a