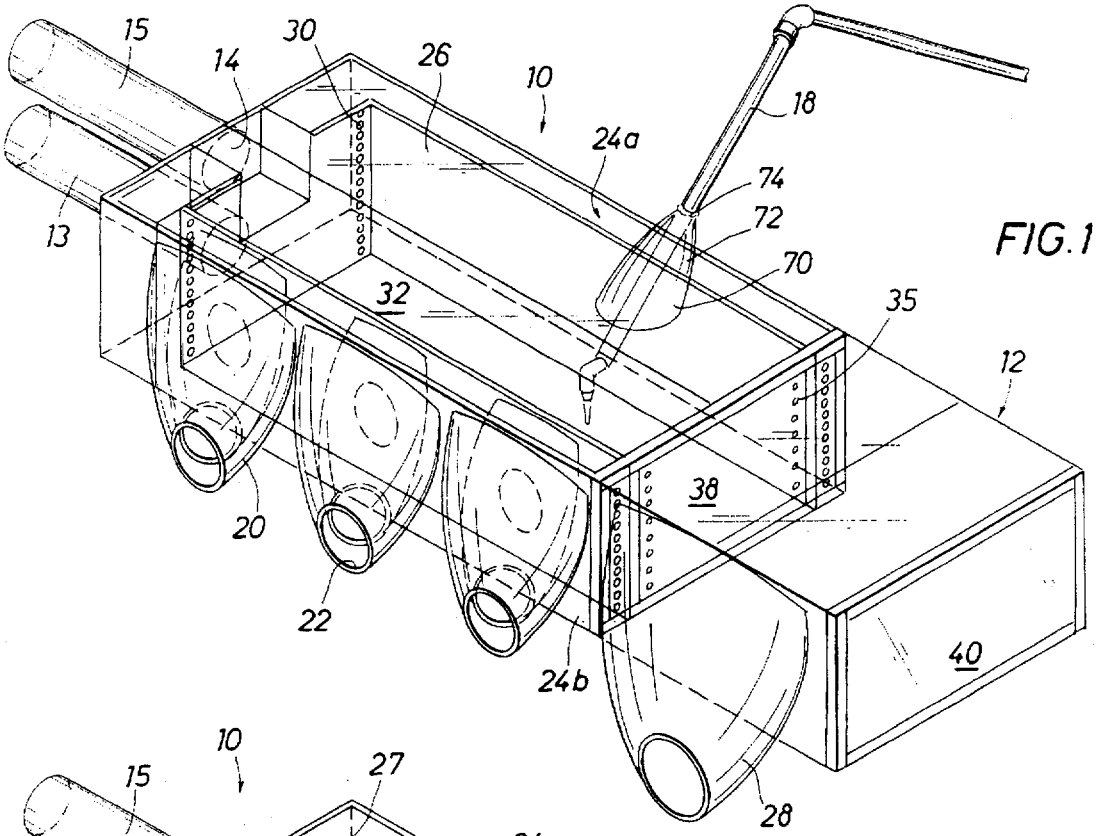
15
14
30
26
10
24a
18
74
72
70
13
32
35
12
38
20
22
24b
40
28

FIG. 1

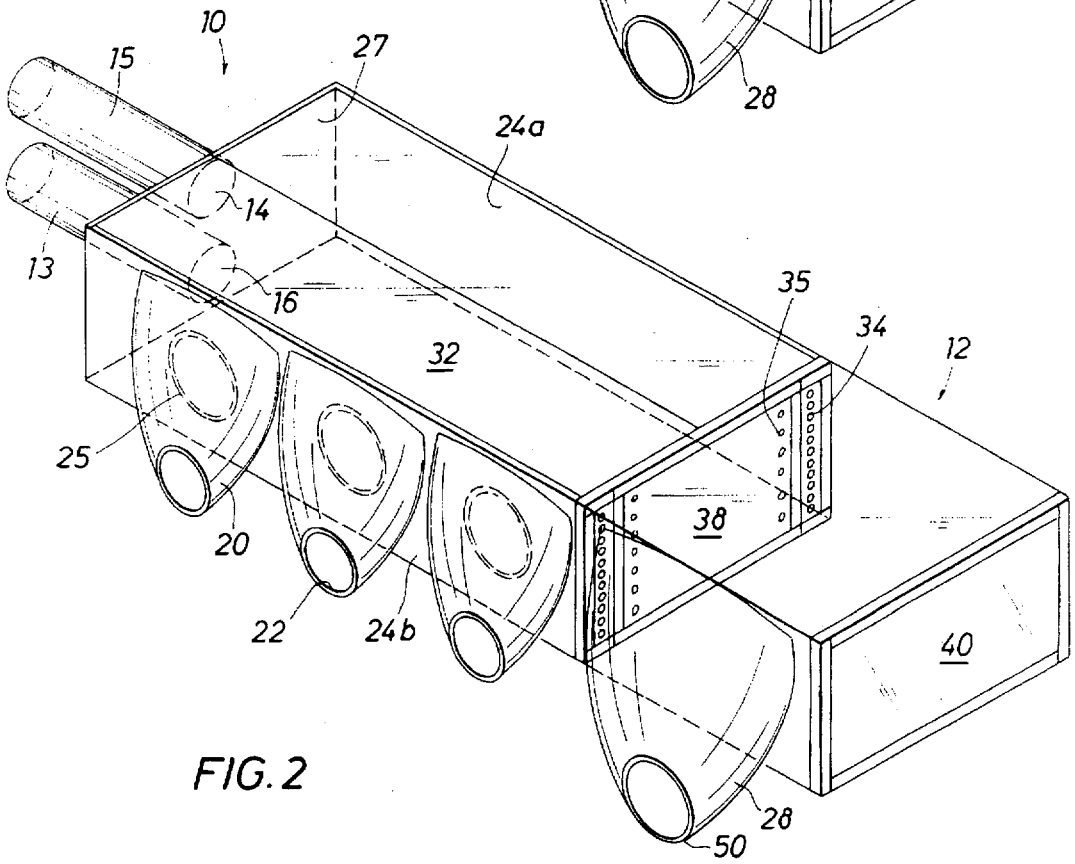
10
15
27
24a
14
13
16
35
34
12
32
25
38
20
22
24b
40
28
50

FIG. 2