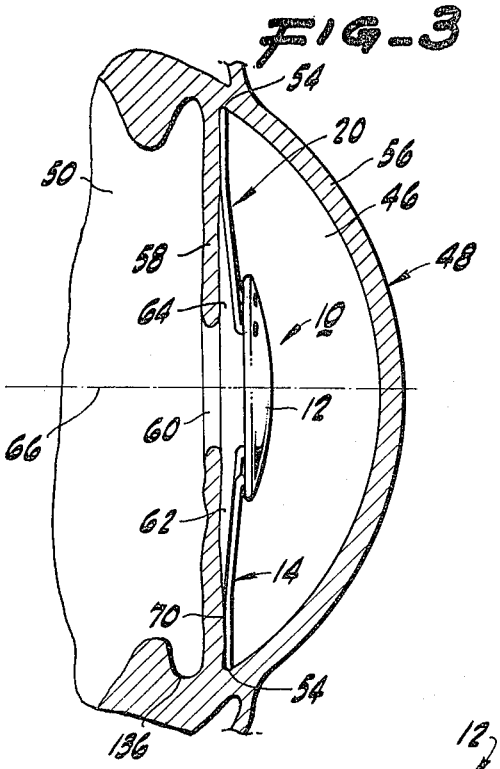

FIG-3

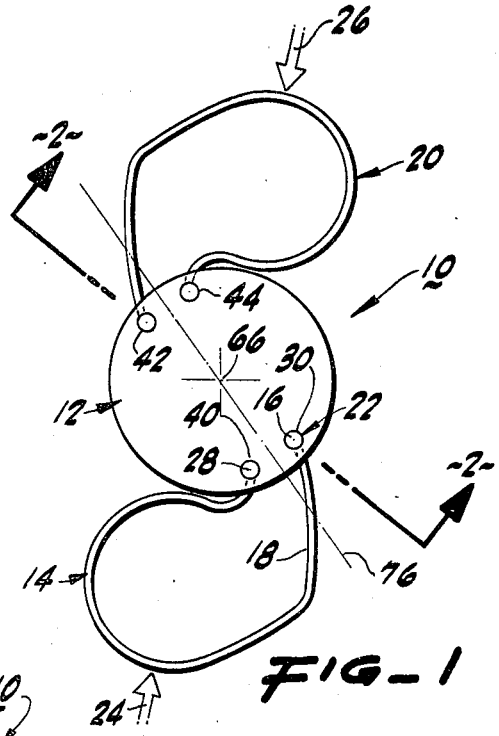

FIG-1

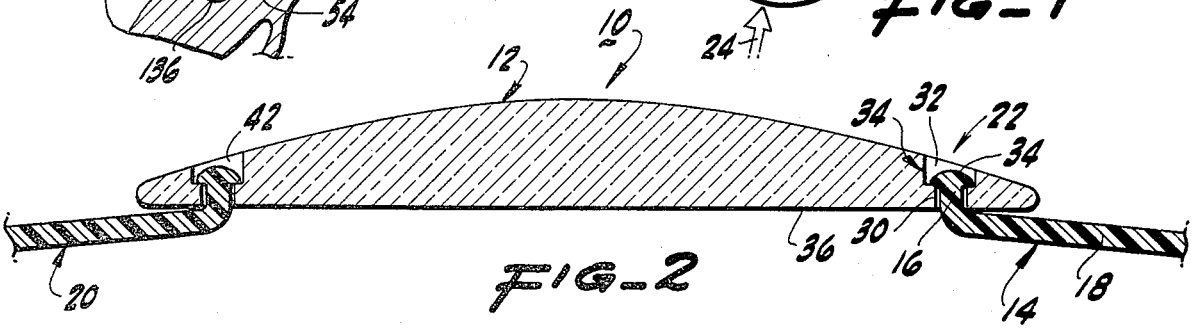

FIG-2

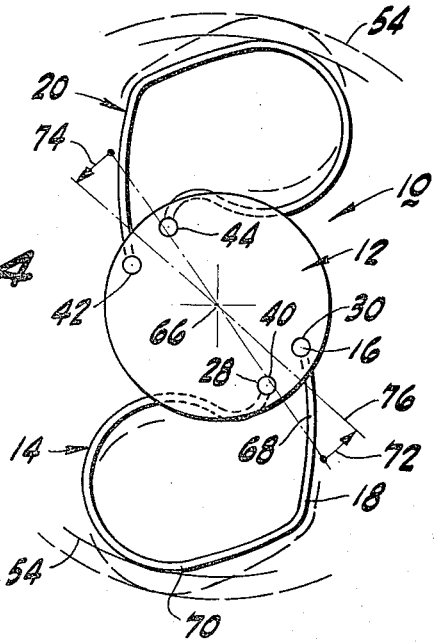

FIG-4